PLAN 7

Ausilio di progettazione e catalogo
prodotti per un bagno senza barriere architettoniche





Prefazione

Tutti dovrebbero poter usare gli impianti sanitari pubblici e privati senza ostacoli e con la massima autonomia. Purtroppo molti locali non soddisfano questa esigenza. Di conseguenza le persone con una disabilità fisica si trovano spesso di fronte a ostacoli insormontabili che ne limitano o addirittura compromettono la libertà di movimento e quindi la possibilità di partecipare alla vita sociale. Ecco perché servono prodotti ben concepiti e planimetrie ben studiate che semplifichino la vita a tutte le persone, a prescindere dall'età e dallo stato di salute.

Nell'intento di abbattere le barriere architettoniche e realizzare bagni intergenerazionali, le aziende storiche Duscholux, LAUFEN Schweiz, Keller Spiegelschränke, Nosag e Schaco hanno riunito esperienze, competenze e prodotti nella rete PLAN 7.

PLAN 7 aiuta investitori, architetti, progettisti di bagni nonché responsabili di istituzioni e gruppi di interesse nelle fasi di progettazione, realizzazione e arredamento di progetti con queste caratteristiche. L'obiettivo è permettere a tutte le persone di provvedere autonomamente alla propria cura intima del corpo con i massimi livelli di sicurezza e autonomia.

Felix Bohn



Arch. dipl. PF, Ergoterapista dipl. SSS,
Designer della luce cert. SLG, Gerontologo cert. INAG

wohnenimalter.ch

Il vostro partner per un bagno senza barriere 5

Plan 7 – Sette valori 6

Che cosa, come, dove e perché? 9

WC pubblico secondo la norma SIA 500 22

WC pubblico con doccia secondo la norma SIA 500 32

Bagno per case di cura 46

Bagno per alloggi per anziani 60

Vantaggi convincenti 74

Contatta Plan 7 77



EXMA VISION

Modelli di stanze PLAN 7 presso

Scoprite i tre modelli di stanze proposti da PLAN 7: potete trovarli nell'esposizione permanente Exma VISION.
Exma Vision, Dünnernstrasse 32, 4702 Oensingen
Tel. 062 388 20 20 | www.sahb.ch/exma-vision

PLAN 7

I vostri partner per un bagno senza ostacoli

Aiutiamo investitori, architetti, progettisti di bagni e responsabili di istituzioni e gruppi di interesse fornendo consulenza e appoggio dalla fase di progettazione fino alla realizzazione. Offriamo una gamma di prodotti selezionati per rendere più gradevole la vita di tutti i giorni agli utenti per i quali sono concepiti. Approfittate della nostra pluriennale esperienza e integratela nel vostro progetto edile. La nostra missione consiste nel conciliare in ogni momento funzionalità ed estetica. Per questo ci concentriamo su prodotti che rispondano in modo discreto al bisogno di sicurezza e di punti di appiglio all'interno del bagno. Sfogliate questo opuscolo e fatevi ispirare dai nostri prodotti: insieme a noi troverete la scelta giusta per realizzare i vostri progetti.

Avete bisogno di una proposta dettagliata per il vostro progetto con un elenco chiaro dei prodotti? Elenco dei prodotti? Allora non esitate a contattarci per una pianificazione individuale.

Avete bisogno di una proposta progettuale dettagliata per il vostro progetto, con un elenco chiaro dei prodotti?

Contattateci per una progettazione personalizzata: info@plan-7.ch

PLAN 7

Sette valori

1. Esperienza

PLAN 7 riunisce la competenza tecnica di affermati produttori svizzeri di sanitari come DUSCHOLUX, LAUFEN, Schaco, Keller e Nosag. Offriamo tutto quello che serve per realizzare un bagno senza barriere architettoniche.

2. Servizio completo

PLAN 7 offre soluzioni per il bagno pensate nei minimi dettagli per ogni fase della vita. Funzionali, eleganti e capaci di soddisfare al meglio le vostre esigenze personali.

3. Adattabilità futura

Creiamo bagni che crescono insieme alle vostre esigenze. Grazie ai sistemi modulari non servono lavori onerosi per realizzare un bagno senza barriere architettoniche.

4. Funzionalità

I nostri prodotti soddisfano elevati standard funzionali e si distinguono anche per il loro design senza tempo. Nel vostro bagno, l'estetica incontra la sicurezza.

5. Conformità

I nostri prodotti e le nostre basi di progettazione rispettano le norme di legge e gli standard più attuali (SIA 500) in fatto di bagni senza barriere architettoniche. Perché la sicurezza viene prima di tutto.

6. Servizio al cliente

Potete contare su soluzioni valide e affermate. Ricevete un'assistenza completa, dall'idea fino alla realizzazione.

7. Efficienza

Con la ricca gamma di prodotti e ausili di progettazione Plan 7 potete combinare diverse soluzioni per il bagno utilizzando basi di calcolo precise.



Che cosa, dove, come e perché?

Principi di base per un bagno a misura di casa di cura e di riposo



L’esempio dei maniglioni

Che cosa significa ergonomia?

L’ergonomia mira a massimizzare la comodità d’uso, riducendo il più possibile i movimenti faticosi o dannosi per il corpo. Per le persone anziane o con disabilità, ciò significa in particolare ottimizzare l’uso delle capacità di cui il fisico ancora dispone, evitando sia sforzi pesanti e dannosi per le articolazioni, sia l’insorgere di dolori. Parliamo ad esempio dell’altezza ideale della seduta o della posizione e del diametro dei maniglioni.

Funzionalità

Un maniglione può svolgere varie funzioni. Offre un appoggio di sicurezza quando ci si fa la doccia in piedi, ma aiuta anche a sedersi o ad alzarsi dal sedile della doccia o dal WC. Ad esempio, se per rialzarsi dalla posizione seduta ci si appoggia ad un maniglione, è possibile distribuire il carico tra gambe, busto e braccio. La forza esercitata dal braccio solleva il busto al di sopra del baricentro del corpo, rendendo così più semplice rialzarsi in piedi. Se certe articolazioni o determinati gruppi muscolari sono doloranti o indeboliti, il peso può essere spostato su altre articolazioni o altri gruppi muscolari.

Posizione e disposizione

Un maniglione a L installato a parete permette di appoggiarsi o alzarsi facendo pressione sull’elemento orizzontale, nonché di guidare i movimenti aggrappandosi all’elemento verticale quando ci si siede o ci si alza. Poiché consente di spostare il carico su diverse articolazioni e diversi gruppi muscolari, il maniglione a L è la soluzione che offre le maggiori possibilità di utilizzare il WC in autonomia e in sicurezza, anche in caso di specifici dolori o difficoltà di deambulazione.

Se il maniglione è installato troppo lontano o troppo in alto, o se non è disposto correttamente, i vantaggi diminuiscono e aumenta il rischio di dolori e sforzi alle articolazioni. Se il maniglione è disposto a un angolo di 45° o 135°, il carico si concentra sul polso. Inoltre, la forza iniziale è parallela all’andamento del maniglione. Di conseguenza, gran parte della forza dev’essere impiegata per non scivolare lungo il maniglione. Se un maniglione orizzontale è montato troppo in alto, le ossa e le articolazioni delle braccia sono meno in grado di stabilizzare il corpo. Ciò però significa che il maniglione non può assolvere alla funzione per cui è progettato, perché quando ci si alza è la prima fase quella che richiede più sforzi e cambi di posizione (il busto deve portarsi al di sopra del baricentro del corpo).

Il corpo umano come metro di misura

Per ottimizzare la stabilità e la forza di presa, la mano dovrebbe poter afferrare una maniglia rotonda oppure ovale. In questo caso infatti il palmo della mano aderisce in maniera uniforme alla superficie della maniglia, distribuendo uniformemente la forza su tutta l’area. Inoltre, l’assenza di spigolosità consente di premere senza farsi male, mentre la superficie di contatto estesa a tutto il palmo garantisce una presa salda. Se il diametro della maniglia è troppo piccolo, è difficile trasmettere la forza. Se invece è troppo grande, non si riesce a fare presa. Per garantire la massima aderenza occorre un diametro di 3 – 4 cm, a seconda delle dimensioni della mano.

Personalizzazione

Se dev’essere utilizzato da diverse persone con corporature differenti, il maniglione va installato ad un’altezza media, come previsto dalla norma SIA 500 «Costruzioni senza ostacoli». In casi specifici può però essere senz’altro utile installare il maniglione più in basso o più vicino alla seduta, o tener conto in altro modo delle particolari esigenze o capacità della persona.

Dimensioni del locale

Insufficienza della norma SIA 500 «Costruzioni senza ostacoli»

Le disposizioni della norma SIA 500 sono «insufficienti per costruzioni destinate alla cura e all'assistenza di persone, quali ospedali, centri di riabilitazione, case di accoglienza, case di cura, case per anziani e simili. In questi casi sono prioritari i requisiti specifici che tali strutture sono chiamate a soddisfare».
(Norma SIA 500, Campo d'applicazione 0.1.5)

Superfice e proporzioni

Un bagno progettato ai sensi della norma SIA 500 dev'essere grande perlomeno 165 × 180 cm (WC, lavabo) ovvero 180 × 180 cm (WC, lavabo, doccia). Si tratta tuttavia di dimensioni che in una casa di cura o di riposo non sono sufficienti. In caso di persone fortemente bisognose di cure, per consentire l'intervento efficiente di due assistenti la superficie utile dev'essere di almeno 5 m² (a installazione ultimata).

Lunghezza e larghezza minime della stanza

Secondo la norma SIA 500, per consentire alle persone in sedia a rotelle di utilizzare il WC da davanti la stanza dev'essere lunga almeno 180 cm in corrispondenza dell'asse del WC. Se però si prevede d'installare la porta sul lato corto, la larghezza utile della stanza (senza contropareti) dev'essere di almeno 200 cm. Un WC con doccia ha una sporgenza di 60 cm. L'elemento verticale del maniglione a L dev'essere montato 20 – 25 cm in avanti rispetto al bordo anteriore del WC. Tra il maniglione e il telaio della porta dev'esserci spazio per l'interruttore della luce (20 cm). Una porta da 80 comprensiva di telaio occupa 90 cm, e tra il telaio e la parete adiacente sono necessari almeno 5 cm affinché l'anta della porta possa aprirsi di 90°: 60 cm + 25 cm + 20 cm + 90 cm + 5 cm = 200 cm.

Lo standard SIA 500 si applica ai bagni nelle aree pubbliche. Per tutte le altre aree di applicazione, decide il cliente. I seguenti suggerimenti devono pertanto essere considerati raccomandazioni.

Lavamani

Il giusto posizionamento nella stanza

Il lavamani è l'installazione del bagno utilizzata più di frequente. Deve pertanto essere facilmente raggiungibile anche da chi usa mezzi ausiliari alla deambulazione. In particolare, è importante che il lavamani possa essere raggiunto senza dover oltrepassare la doccia (la superficie bagnata e la variazione di pendenza della doccia possono comportare rischi). Dal momento che il tubo di scarico è relativamente piccolo e il sifone rialzato, a differenza di WC e doccia il lavamani può anche essere disposto a una certa distanza dalle colonne montanti più vicine.

Attenzione: l'installazione di un piccolo lavabo sulla parete laterale davanti al WC ad una distanza prestabilita come da norma SIA 500 è obbligatoria solo nelle strutture aperte al pubblico e nelle aree pubbliche di residenze per anziani o case di cura (ad es. aree comuni, caffetterie). In tutti gli altri casi è preferibile un posizionamento indipendente. Nelle strutture di cura, il posizionamento distaccato del lavamani semplifica le operazioni degli assistenti. Negli spazi abitativi, la doccia, il lavamani e il WC possono essere montati sulla stessa parete.

La giusta altezza e la giusta forma

L'altezza di montaggio è quella standard di 85 cm (bordo superiore del lavabo). Se la forma è piatta, è più facile passare con la sedia a rotelle sotto il lavamani e utilizzarlo da seduti. Un bordo laterale ampio offre una superficie di appoggio per le braccia. In genere sono più comodi i lavamani dotati di piano d'appoggio.

La giusta rubinetteria

Un miscelatore con leva singola lunga e orientata in direzione dell'utente agevola l'utilizzo in caso di debolezza, dolori articolari o principi di paralisi. Nella maggior parte dei miscelatori la temperatura e la portata massime sono regolabili meccanicamente. Si tratta di un accorgimento utile per prevenire rischi di scottature quando l'utilizzatore soffre di deficit di sensibilità agli stimoli o alla temperatura.

La rubinetteria senza contatto può risultare più comoda da usare. Non è tuttavia ammessa nei WC pubblici per disabili, perché in queste strutture il lavabo viene spesso utilizzato per appoggiare i prodotti per l'igiene personale. Vi è pertanto il rischio che questi prodotti possano bagnarsi a seguito dell'attivazione involontaria dei sensori elettronici senza contatto.

Posizione del sifone

Un sifone tradizionale limiterebbe le possibilità di sedersi o spostarsi con una sedia a rotelle al di sotto del lavamani. Il sifone dovrebbe pertanto essere montato sotto intonaco o vicino alla parete

WC

Il giusto posizionamento nella stanza

Installare il WC nell'angolo della stanza è utile innanzitutto per la vicinanza alla parete, che garantisce sicurezza quando ci si siede, ci si alza o si soffre vertigini. Inoltre, con questa configurazione è possibile montare un maniglione a L sulla parete laterale.

La giusta altezza della seduta

Un WC basso favorisce l'evacuazione, mentre uno alto consente di rialzarsi più facilmente. La norma SIA 500 «Costruzioni senza ostacoli» richiede una seduta a 46 cm di altezza, il che corrisponde all'incirca alla normale altezza di una sedia. In ogni caso, i piedi devono essere ben appoggiati a terra, con ginocchia e caviglie disposte a un angolo di circa 90° gradi. In caso di progetti personalizzati, l'altezza del WC dev'essere adattata alla distanza tra piede e ginocchio. Nelle case di cura e di riposo, in cui gli ospiti si alternano continuamente, ad ogni cambio di utente è possibile modificare l'altezza della seduta in tutta semplicità utilizzando un WC a regolazione meccanica dell'altezza.

Attenzione

Altezza di installazione del vaso in ceramica = altezza desiderata della seduta meno altezza del sedile.

La giusta sporgenza

La giusta sporgenza (distanza tra parete e bordo anteriore del WC) dipende dal tipo di utilizzo. Nei bagni pubblici la sporgenza dev'essere di 65 cm. Nei bagni privati (anche in case per anziani) sono possibili sporgenze inferiori. Esistono tre modi diversi per ottenere una sporgenza di 65 cm:

Vaso sopra muro

Un WC con cassetta di sciacquo esterna garantisce automaticamente la distanza richiesta.

Vaso a incasso con controparete ridotta

se la controparete arriva solo fino al bordo della cassetta da incasso, la sporgenza richiesta può essere ottenuta anche con un vaso a incasso standard.

Vaso a incasso davanti a controparete continua

In questo caso, per ottenere la necessaria sporgenza di 65 cm è necessario installare un vaso speciale e un poggiaschiena esterno. Questa soluzione è consigliata solo in caso di WC pubblici a norma SIA.

Maniglione a L

Un maniglione a L installato a parete consente di sedersi e rialzarsi con maggiore facilità e sicurezza (vedi Introduzione).

Maniglione ribaltabile

Se al maniglione a L installato a parete viene abbinato un maniglione ribaltabile, è possibile sedersi e rialzarsi appoggiandosi da entrambi i lati. A differenza del maniglione a L, quello ribaltabile non sempre è obbligatorio. Ad esempio, nelle case per anziani non è solitamente richiesto. Normalmente in queste strutture è sufficiente predisporre un rinforzo in legno che faciliti l'eventuale montaggio successivo. Il maniglione ribaltabile è prescritto per i bagni pubblici (ad esempio in stazioni, ristoranti, cinema). Dove il maniglione ribaltabile non è sempre necessario, la soluzione più logica ed economica è predisporre nei vari bagni solo una piastra di montaggio, su cui all'evenienza si potrà agganciare un maniglione ribaltabile. Questa soluzione è possibile ad esempio in case di cura in cui si alternano vari ospiti.

Attenzione

Se sono presenti contropareti, occorre sempre rinforzare il punto di montaggio previsto per il maniglione ribaltabile con una piastra in legno, affinché in caso di successiva installazione del maniglione. I rinforzi sono contrassegnati in blu nelle seguenti viste.



Specchio & armadietto a specchio

Posizione e dimensioni

Nei WC pubblici a norma SIA 500, il bordo inferiore e quello superiore dello specchio devono trovarsi rispettivamente a 100 e 180 cm d'altezza, affinché sia possibile specchiarsi comodamente sia da seduti che in piedi. In caso di armadietti a specchio montati a parete, il bordo inferiore deve trovarsi a 110 cm di altezza per non ostacolare l'uso del rubinetto.

Solitamente la presenza di dispenser di sapone e carta integrati impedisce alle persone con problemi di deambulazione di raggiungere i ripiani rimanenti. In questi casi l'armadietto a specchio può servire ai parenti e al personale. In situazioni del genere, per le persone anziane o disabili dovrebbe essere predisposto un ripiano aggiuntivo richiudibile a non più di 140 cm d'altezza (bordo superiore). In caso di persone con disturbi alla vista o in sedia a rotelle, per le quali normalmente lo specchio è troppo lontano o (in caso di armadietto a specchio) troppo in alto, è possibile montare uno specchio aggiuntivo in una posizione idonea. Gli specchi orientabili sono sconsigliati. Spesso risultano troppo pesanti da manovrare, e da inclinati non consentono ad esempio di radersi accuratamente, dal momento che nascondono la parte inferiore del mento.

Illuminazione

L'armadietto a specchio non dev'essere necessariamente dotato di illuminazione integrata. Se questa è presente, occorre sincerarsi che non la luce non sia accecante. L'ideale è utilizzare luci che sfruttino ampiamente la distribuzione indiretta. Questi accorgimenti sono importanti specialmente quando le luci dell'armadietto a specchio sono rivolte direttamente di fronte la porta. In questi casi la luce può infatti avere un effetto accecante e disorientante, soprattutto di notte. In ogni caso, la luce di un armadietto a specchio non è sufficiente ad illuminare adeguatamente tutto il bagno (vedi «Illuminazione»). Se non è prevista una luce per lo specchio o per l'armadietto a specchio, occorre accertarsi che davanti allo specchio il volto venga illuminato in maniera uniforme e senza ombre, sia da seduti che in piedi.

Presa

Una presa integrata può essere considerata utilizzabile da chiunque solo se si trova ad un'altezza non superiore ai 110 cm al di fuori dell'armadietto a specchio. Dal lavamani deve essere raggiungibile stando seduti almeno una presa doppia.



Rivestimento

Superficie/sicurezza antiscivolo/contrasti

In tutto il bagno dev'essere garantita una sicurezza antiscivolo di livello GB1 (ufi/EMPA) ovvero A (DIN 51130). Nella zona doccia è necessario rispettare requisiti più stringenti, pari al livello GB2/B. Il pavimento dev'essere opaco intenso o comunque opaco (massimo 10 GU). Un forte contrasto cromatico tra il pavimento e la superficie della doccia (rapporto tra indici di riflessione ≥ 1:3) permette di orientarsi meglio e garantisce maggiore sicurezza.

Per la pulizia del pavimento occorre attenersi alle raccomandazioni del produttore. L'uso di detergenti abrasivi può compromettere permanentemente sia la sicurezza antiscivolo che il grado di brillantezza.

Colore (anche rispetto alla stanza adiacente)

Un sufficiente contrasto cromatico tra pavimento e pareti (rapporto tra indici di riflessione ≥ 1:3) permette di orientarsi meglio all'interno della stanza. Il pavimento è la superficie che incide meno sulla distribuzione della luce all'interno della stanza, e dovrebbe pertanto essere più scuro delle altre superfici. Ciò consente tra l'altro alle persone con disturbi alla vista di individuare più facilmente sia gli elementi in ceramica, che la doccia di colore più chiaro. Negli spazi abitativi per persone affette da demenza è bene ridurre il più possibile il contrasto tra i rivestimenti del pavimento del bagno e quelli della stanza adiacente.

Scivolosità delle superfici

Che siano nuove o già da tempo in posa, oggi le pavimentazioni in ceramica e in pietra naturale possono essere trattate con prodotti specifici che conferiscono loro proprietà antiscivolo. Si tratta di un trattamento efficace quanto durevole, che per 3–5 anni riduce il rischio di scivolare in bagno, sulle scale o in cucina. Senza compromessi in termini di estetica, è possibile intervenire anche su piatti doccia in metallo smaltato o in ceramica senza generare emissioni di sostanze né trattamenti superficiali visibili. In questo modo vengono garantite buone qualità antiscivolo anche per pezzi già in posa.



Doccia

Posizione

La doccia dovrebbe essere disposta alla maggiore distanza possibile dalla porta e in una posizione tale da non intralciare l'accesso al WC o al lavamani. Con questo posizionamento, se la doccia è sufficientemente grande non è necessario predisporre un profilo rialzato per contenere l'acqua nella zona doccia, nemmeno in caso di fondo piatto.

Dimensioni

Nelle case di cura, la superficie utile della doccia dovrebbe essere di almeno 100 × 120 cm (doccia pubblica a norma SIA: 90 × 110 cm). La forma rettangolare è utile perché chi deve stare seduto ha bisogno di più spazio in avanti che in larghezza. Sul lato aperto, la variazione di pendenza dev'essere estesa ad almeno 20 cm (doccia pubblica a norma SIA: 30 cm) oltre la zona doccia e dunque oltre la tenda. Ciò garantisce che anche in caso di movimenti della tenda le gocce d'acqua vengano raccolte nello scarico e non finiscano nella stanza.

Superficie/sicurezza antiscivolo/contrasti

La zona doccia può essere realizzata con piastrelle, con materiali di rivestimento in colata minerale o con un piatto doccia prefabbricato. La superficie dev'essere antiscivolo (GB2 secondo ufi/EMPA ovvero B secondo DIN 51130) e opaca (massimo 10 GU). Un forte contrasto cromatico tra la superficie della doccia e il pavimento (rapporto tra indici di riflessione ≥ 3:1) permette di orientarsi meglio e garantisce maggiore sicurezza.

Deflusso dell'acqua/variazione di pendenza

In caso di docce con piatto basso, occorre garantire il più possibile un rapido deflusso dell'acqua. Ciò richiede uno scarico capiente e una pendenza sufficiente. Il piatto deve avere una pendenza continua compresa tra l'1.5 e il 2 %. Se la doccia è in una posizione tale da non intralciare l'accesso al lavamani e al WC, per contenere l'acqua è possibile montare un profilo rialzato inclinato di non più di 1 cm.

Attenzione

La zona doccia dev'essere sempre chiaramente delimitata e non può estendersi a tutto il locale.

Protezione antispruzzo

Negli spazi abitativi, per la doccia possono essere utilizzate pareti sia fisse che mobili. Nelle strutture di cura, l'uso di tende offre un'idonea protezione antispruzzo e consente allo stesso tempo agli assistenti di accedere liberamente alla doccia. Una protezione antispruzzo a mezza altezza permette al personale di provvedere alla cura del corpo da tutti i lati senza bagnarsi o bagnare il pavimento.

Maniglione

Un maniglione a L installato a parete con elemento orizzontale a 70–75 cm d'altezza offre un appoggio per sedersi, rialzarsi e tenersi fermi una volta in piedi. Dev'essere montato sempre sul lato lungo della doccia, poiché la persona si siederà parallelamente ad esso (vedi Dimensioni). Se la doccia viene fatta da seduti, e a seconda della posizione della seduta, è possibile considerare un'installazione ad angolo (vedi Sedile per doccia). Se viene disposto tra l'angolo e il lato corto, l'elemento orizzontale del maniglione agevola l'ingresso nella doccia e consente di appendere un sedile.

Sedile per doccia

Nelle case per anziani, un sedile ribaltabile (montati a parete o appesi al maniglione) è l'ideale per fare la doccia da seduti. Nelle strutture di cura è normalmente preferibile un sedile indipendente perché il personale possa provvedere agevolmente alla cura del corpo da tutti i lati. L'elemento verticale del maniglione a L dovrebbe essere sempre montato 20–25 cm in avanti rispetto al bordo anteriore del sedile per doccia. Ciò significa che in caso di sedile indipendente la distanza tra il maniglione e l'angolo dev'essere ancora maggiore, in quanto il sedile non viene disposto a ridosso del muro. Solo in questo modo infatti è possibile lavare anche la schiena. La posizione esatta dovrebbe essere stabilita di comune accordo con il personale.

Rubinetteria

Poiché dev'essere facilmente raggiungibile stando seduti, il rubinetto va disposto in prossimità del maniglione ad un'altezza compresa tra 100 e 110 cm. Per non ostacolare l'uso del maniglione, è necessario installare un rubinetto a incasso. Una leva lunga agevola l'utilizzo in caso di difficoltà di deambulazione o dolori articolari.

Attenzione

nelle case di cura in cui la maggior parte degli ospiti non sono più in grado di farsi la doccia da soli, il rubinetto dev'essere montato in un punto facilmente raggiungibile dagli operatori (di regola sul lato corto della doccia).

Illuminazione

L'illuminazione della stanza dev'essere progettata in modo tale che nella doccia sia garantito un illuminamento di almeno 500 lux a pavimento e di 200 lux in verticale ad un'altezza di 160 cm, anche con le tende tirate. Le luci a distribuzione indiretta o di grandi dimensioni consentono un elevato grado di illuminamento pur non risultando accecanti.

Pareti

Superficie

Le pareti devono essere chiare (indice di riflessione non inferiore a 50) e di colore opaco intenso o comunque opaco (massimo 10 GU). Più le pareti sono chiare, migliore sarà la distribuzione della luce all'interno della stanza.

Colore

I colori tenui rendono i locali accoglienti senza comprometterne eccessivamente l'illuminazione.

Contrasti

Il rapporto tra l'indice di riflessione delle pareti e quello del pavimento dev'essere di 3:1. Un colore tenue alle pareti crea un contrasto cromatico con gli elementi in ceramica, il che favorisce l'orientamento e aumenta la sicurezza.

Esempio
pavimento grigio topo (RAL 7005) IR 16, pareti verde biancastro (RAL 6019) IR 58, sanitari bianco puro (RAL 9010) IR 85. Contrasto tra pareti e pavimento 3.6 (58:16), tra ceramica e pavimento 5.3 (85:16), tra ceramica e pareti 1.5 (85:58).

Illuminazione

Scelta delle luci

Per garantire un'illuminazione a norma e idonea alle esigenze degli ospiti, occorre predisporre un'illuminazione prevalentemente indiretta, oppure montare luci a soffitto di grandi dimensioni. I faretti a soffitto o downlight vanno evitati, sia perché possono accecare chi sta seduto, sia perché non garantiscono un'illuminazione uniforme, specialmente in alto.

Illuminamento orizzontale

In ambienti abitati da persone anziane o con disturbi alla vista, l'illuminamento orizzontale medio a pavimento dev'essere compreso tra 300 e 500 lux, a seconda delle specifiche condizioni dei locali. In generale occorre attenersi ai requisiti delle direttive SLG 104 «Illuminazione per persone anziane o con disturbi alla vista in ambienti interni», sincerandosi ad esempio che la doccia sia sufficientemente illuminata anche con le tende tirate.

Illuminamento verticale

In caso di persone anziane o con disturbi alla vista, l'illuminamento verticale ad altezza testa (160 cm in piedi e 120 cm da seduti) non dev'essere inferiore a 200 lux. Un illuminamento adeguato è fondamentale per consentire a queste persone di riconoscere i volti, leggere le labbra o individuare gli oggetti negli armadi.

Colore della luce/indice di resa cromatica

Sono consigliabili una luce di colore bianco neutro (4000 Kelvin) e un indice di resa cromatica (IRC/Ra) non inferiore a 90. Maggiore è la resa cromatica della sorgente luminosa, più facile sarà ad esempio riconoscere eventuali alterazioni della pelle.

Uniformità generale

Nel bagno, l'illuminamento dev'essere il più possibile uniforme. Negli ambienti abitati da persone anziane o con disturbi alla vista è necessaria un'uniformità generale U0 pari a 0.6, mentre in tutti gli altri punti dev'essere certificata un'uniformità generale non inferiore a 0.4. Se l'uniformità generale U0 è pari a 0.6, significa che il valore di illuminamento più basso rilevato a livello del pavimento non può essere più di 0.6 volte inferiore all'illuminamento medio richiesto. Poiché nei bagni è richiesto un illuminamento medio di 500 lux, in questi locali il valore più basso rilevato non può essere inferiore a 300 lux (500 lux x 0.6).

Luce accecante

Le persone anziane e con disturbi alla vista sono particolarmente sensibili alla luce accecante. Le luci puntiformi (come le luci spot e le lampade alogene o a LED sprovviste di diffusori opachi o a microprismi) non sono pertanto idonee per le case di cura e di riposo, né in generale per qualsiasi struttura in cui siano presenti diverse persone anziane o con disturbi alla vista.

Luce di orientamento – Attenuazione notturna

Nelle case di cura e di riposo, di notte la presenza di luci di orientamento consente agli ospiti di utilizzare il WC senza dover accedere la potente luce della stanza. Ciò evita l'esposizione ad una luce potenzialmente accecante quando si entra in bagno da una stanza buia. In alternativa, occorre valutare un sistema di attenuazione automatica dell'illuminamento durante le ore notturne.

WC pubblico secondo la norma SIA 500

Visione generale

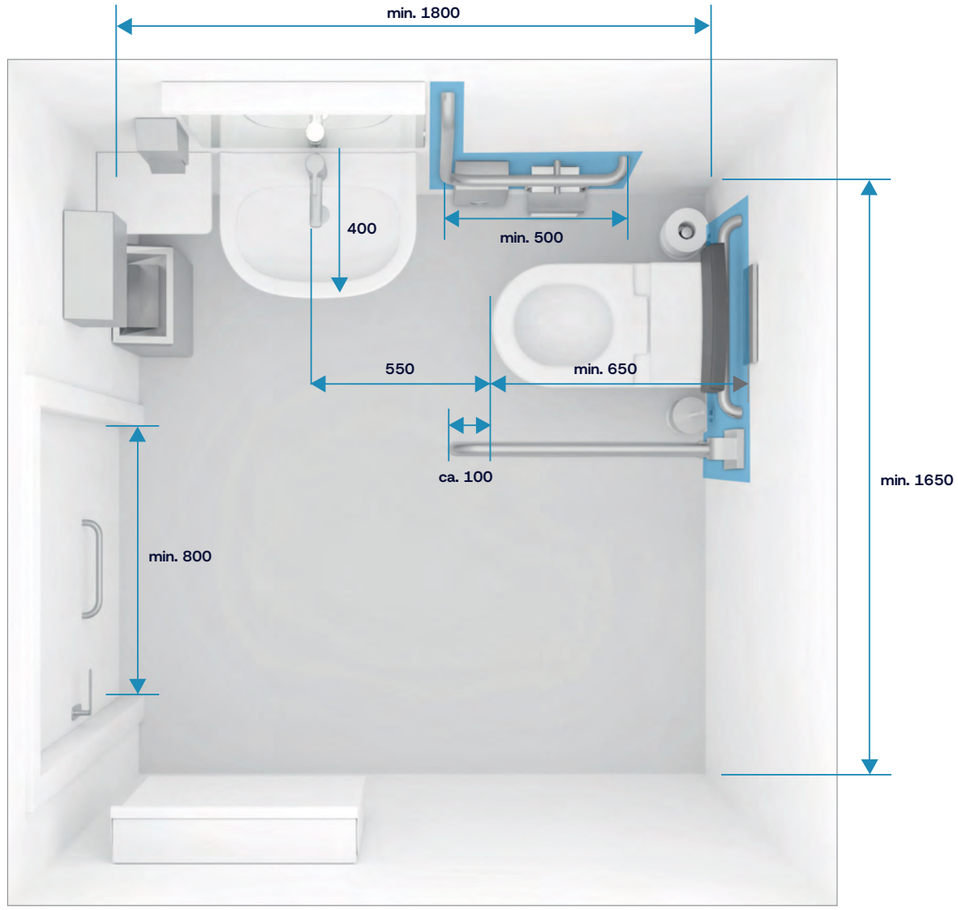

Misure (mm)
Marcatura blu: area di rinforzog

Le immagini illustrate delle soluzioni per il bagno sono puramente esemplificative. Le proposte concrete di prodotti sono riportate nella pagina a destra.

Suggerimenti per la progettazione

WC pubblico secondo la norma SIA 500

Ristoranti, cinema, hotel, strutture commerciali ecc.

WC

- I vasi a incasso allungati devono essere montati SENZA coperchio.
- La distanza tra il bordo superiore del sedile e il centro del poggiaschiena dovrebbe essere di 290 mm.

Rubinetteria per lavabo e doccia

- Accanto al lavabo dev'essere previsto un ripiano.
- Gli specchi orientabili non sono ammessi. Gli specchi a parete devono essere montati il più vicino possibile al lavabo.
- Eventuali accessori come attaccapanni, dispenser di carta o sapone e simili dovrebbero essere montati ad un'altezza compresa tra 800 e 1100 mm.
- Rubinetto a leva singola facile da usare, leva lunga almeno 150 mm o leva ad archetto.
- Da montare preferibilmente sul lavabo, in subordine a parete.
- La rubinetteria senza contatto non è ammessa. Argomento nella SIA 500/revisione in chiarimento.

Porte

- Per le porte a battente è necessaria una maniglia orizzontale da almeno 300 mm.

Fasciatoi

- Vanno previsti fasciatoi sia per gli uomini che per le donne.

Buono a sapersi

In caso di edilizia leggera tenere conto i rinforzi, che devono essere spesse almeno 40 mm ed essere realizzate in legno duro incollato, Duripanel (conforme ai requisiti antincendio) o simili materiali. Se può essere predisposto un solo bagno per disabili, quest'ultimo dev'essere sempre integrato nel bagno delle donne.



Suggerimento

Vaso con cassetta di scarico da incasso e vaso allungato
WC pubblico secondo la norma SIA 500

		Ditta	Prodotto	Articolo	ST-Nr.	Team-Nr.	Misura (mm)
A		NOSAG	Corrimano ad angolo IneoLine pure acciaio inossidabile, brillante DesignGrip by NOSAG®	PW1.0059.525.L PW1.0059.525.R	4721 919 4721 920	585 031 585 032	950 × 500 950 × 500
B		NOSAG	Corrimano ribaltabile IneoLine Plus/Pure fix Acciaio inox lucidato a specchio DesignGrip by Nosag® per installazione fissa, non intercambiabile con chiusura di sicurezza carico massim 120 kg	LW2.0508.525			850
C		NOSAG	Portacarta IneoLine pure acciaio inossidabile, brillante	PWA.1111.525	4721 961	585 332	
D		NOSAG	Portacarta di riserva IneoLine pure per 2 rotoli acciaio inossidabile, brillante	PWA.1212.525	4721 964	585 335	
E		NOSAG	Portaspazzola IneoLine pure acciaio inossid, brillante	PWA.1312.525	4721 968	585 336	
F		NOSAG	Schienale IneoLine pure acciaio inossidabile, brillante	PWA.1410.525	4721 399	585 415	530 × 400 × 200
G		NOSAG	Contenitore rifiuti con distributore sacchi igienici integrato acciaio inossidabile lucido	MWA.1510.525		585 056	260 × 225 × 102
H		LAUFEN	Pro Liberty Vaso sospeso rimless	821960	2112 457	342 079	700 × 360
I		LAUFEN	Liberty Sedile senza coperchio	898951	2112 479	351 567	

J K L M

Sistemi per vasi analogico Informazioni a pag. 27

Vaso con cassetta di scarico a vista

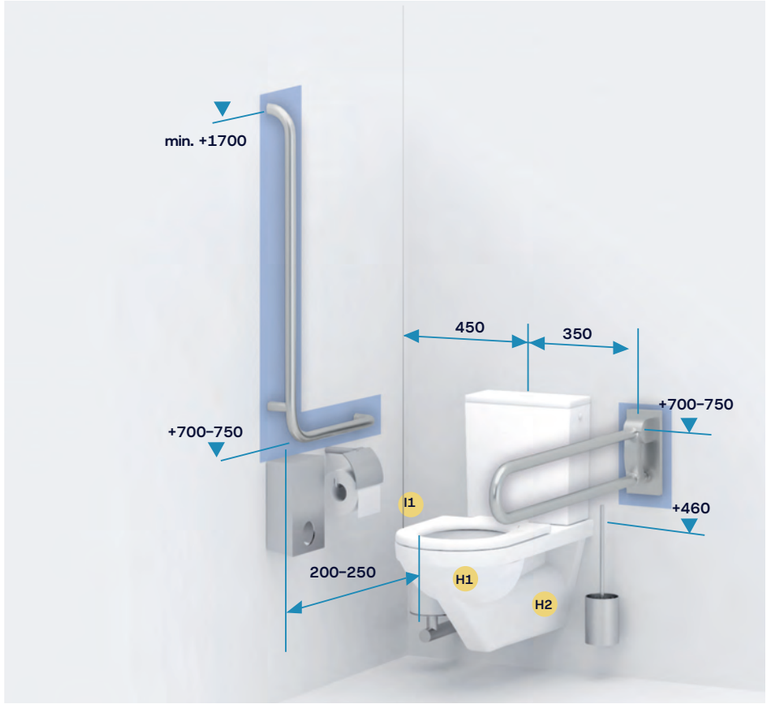

Vaso con cassetta da incasso con controparete ridotta

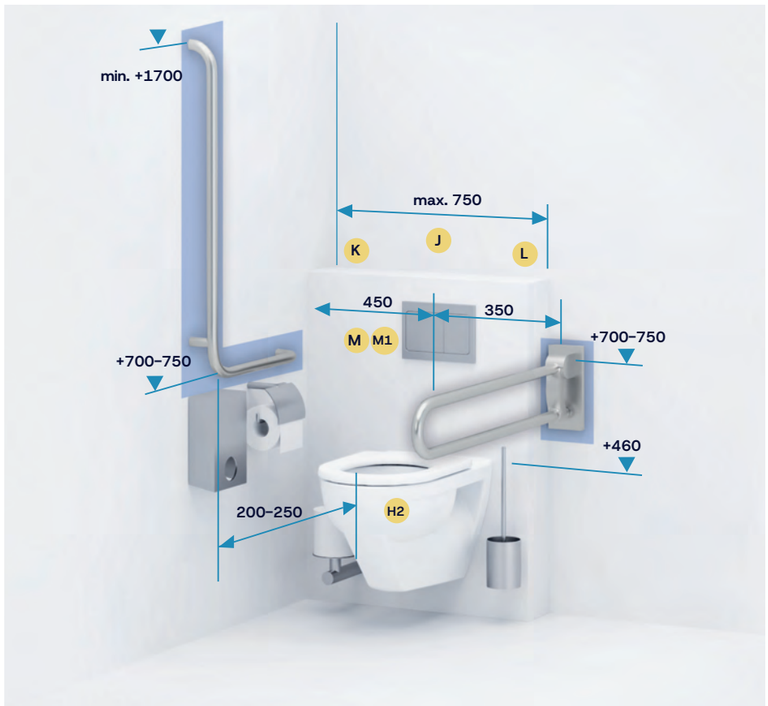

Alternativa

WC pubblico secondo la norma SIA 500

		Ditta	Prodotto	Articolo	ST-Nr.	Team-Nr.	Misura (mm)
H1		LAUFEN	Moderna R Vaso monoblocco sospeso rimless (Cassetta)	820549 826540	2111 845 2111 810	341 002 361 270	670 × 360
H2		LAUFEN	Moderna S silent «classic» Vaso sospeso silent-flush/rim-less, a cacciata, senza bordo	821542	2111 702	342 186	560 × 360
I1		LAUFEN	Moderna R sedile senza ribalta slim	896542	351 554	2111 899	
J		LAUFEN	INEOLINK Cassetta di risciacquo a incasso per vaso sospeso, per accesso facilitato, altezza brida +50 mm, adatto per WC a incasso	920117	3100 106	871 885	1120 × 500 × 135
K		LAUFEN	INEOLINK Elemento di installazione CH1 per sistemi di presa e di fissaggio, a sinistra	892667	3100 111	871 897	1120 × 294 × 48/135
L		LAUFEN	INEOLINK Elemento di installazione CH2 per sistemi di presa e di fissaggio, a destra	892668	3100 112	871 898	1120 × 294 × 48/135
M		LAUFEN	INEO BRIGHT Placca di comandoscarico singolo, vandal acciaio inossidabile	900128		105 188	202 × 145 × 10
M1		LAUFEN	INEO MOON Placca di azionamento Plastica, comando a due punti	900114	3100 123	871 903	203 × 145 × 6

Suggerimento

WC pubblico secondo la norma SIA 500
Lavamani



		Ditta	Prodotto	Articolo	ST-Nr.	Team-Nr.	Misura (mm)
A		LAUFEN	Lani Specchio con 2 elementi LED verticali	4038511121441		611 019	550 × 30 × 700
B		LAUFEN	Moderna R Lavamani Sifone ad incasso, piletta, tubo di troppopieno 106 mm	815542 893900	2111 802	221 098	490 × 390
C		LAUFEN	Moderna R Mensola Liberty	871540	2111 844	221 100	230 × 320
D		LAUFEN	Clinic Miscelatore per lavabo senza piletta	9.41004.100.094	6322 352	712 378	A=140
E		NOSAG	Dristributore di sapone BALI LUX acciaio inossidabile lucido	MLA.1307.525		585 050	260 × 104 × 102
F		NOSAG	Contenitore rifiuti acciaio inossidabile lucido 27 litro	MLA.1402.525		585 054	595 × 340 × 165
G		NOSAG	Dristributore d'asciugamani MAXI acciaio inossidabile lucido	MLA.1205.525		585 053	265 × 255 × 120
H		NOSAG	Fasciatoio, Kiddy acciaio, verniciatura bianca montaggio murale materasso incl.	GL7.7000.100	4772 140	585 431	755 × 655 × 725
I		NOSAG	Corrimano	PW0.0003.525	4721 901	585 020	300



Alternativa

WC pubblico secondo la norma SIA 500
Lavamani

		Ditta	Prodotto	Articolo	ST-Nr.	Team-Nr.	Misura (mm)
A1		LAUFEN	Lani Specchio con elementi LED orizzontali integrati	403.850.112.144		611 018	450 × 30 × 900
E1		LAUFEN	Citypro Liberty Miscelatore per lavabo senza piletta	5.00904.100.094	6152 944	711 797	A=140
H1		NOSAG	Fasciatoio, Nathi Betulla laccata montaggio murale materasso incl.	DL7.9000.731	4772 141	585 432	865 × 525 × 180

WC pubblico con doccia secondo la norma SIA 500

Visione generale

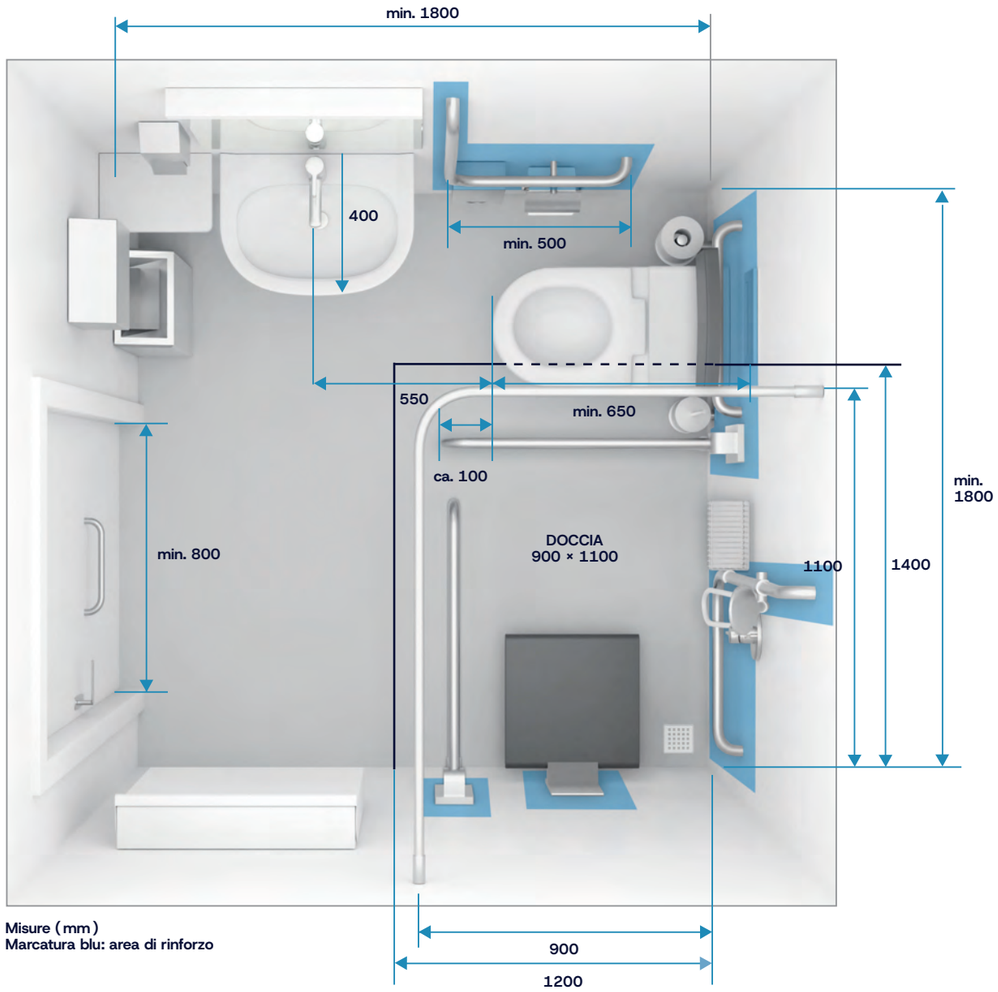

Misure (mm)
Marcatura blu: area di rinforzo

Suggerimenti per la progettazione

WC pubblico con doccia secondo la norma SIA 500

Scuole, impianti sportivi, piscine

WC

- I vasi a incasso allungati devono essere montati SENZA coperchio.
- La distanza tra il bordo superiore del sedile e il centro del poggiaschiena dovrebbe essere di 290 mm.

Rubinetteria per lavabo e doccia

- Accanto al lavabo dev'essere previsto un ripiano.
- Gli specchi orientabili non sono ammessi. Gli specchi a parete devono essere montati il più vicino possibile al lavabo.
- Eventuali accessori come attaccapanni, dispenser di carta o sapone e simili dovrebbero essere montati ad un'altezza compresa tra 800 e 1100 mm.
- Rubinetto a leva singola facile da usare, leva lunga almeno 150 mm o leva ad archetto.
- Da montare preferibilmente sul lavabo, in subordine a parete. La rubinetteria senza contatto non è ammessa. Argomento della SIA 500/revisione in fase di chiarimento.
-

Doccia

- Area della variazione di pendenza (in blu nel disegno) estesa di almeno 10 cm (preferibilmente 30 cm) oltre la zona doccia.
- Le dimensioni delle aste per le tende devono essere adattate di conseguenza.
- La pendenza massima è del 2.0 %.
- Per la doccia sono preferibili rubinetti a incasso.

Porte

- Per le porte a battente è necessaria una maniglia orizzontale da almeno 300 mm.

Fasciatoi

- Vanno previsti fasciatoi sia per gli uomini che per le donne.

Buono a sapersi

In caso di edilizia leggera tenere conto i rinforzi, che devono essere spesse almeno 40 mm ed essere realizzate in legno duro incollato, Duripanel (conforme ai requisiti antincendio) o simili materiali. Se può essere predisposto un solo bagno per disabili, quest'ultimo dev'essere sempre integrato nel bagno delle donne. I rinforzi sono contrassegnati in blu nelle seguenti visualizzazioni.

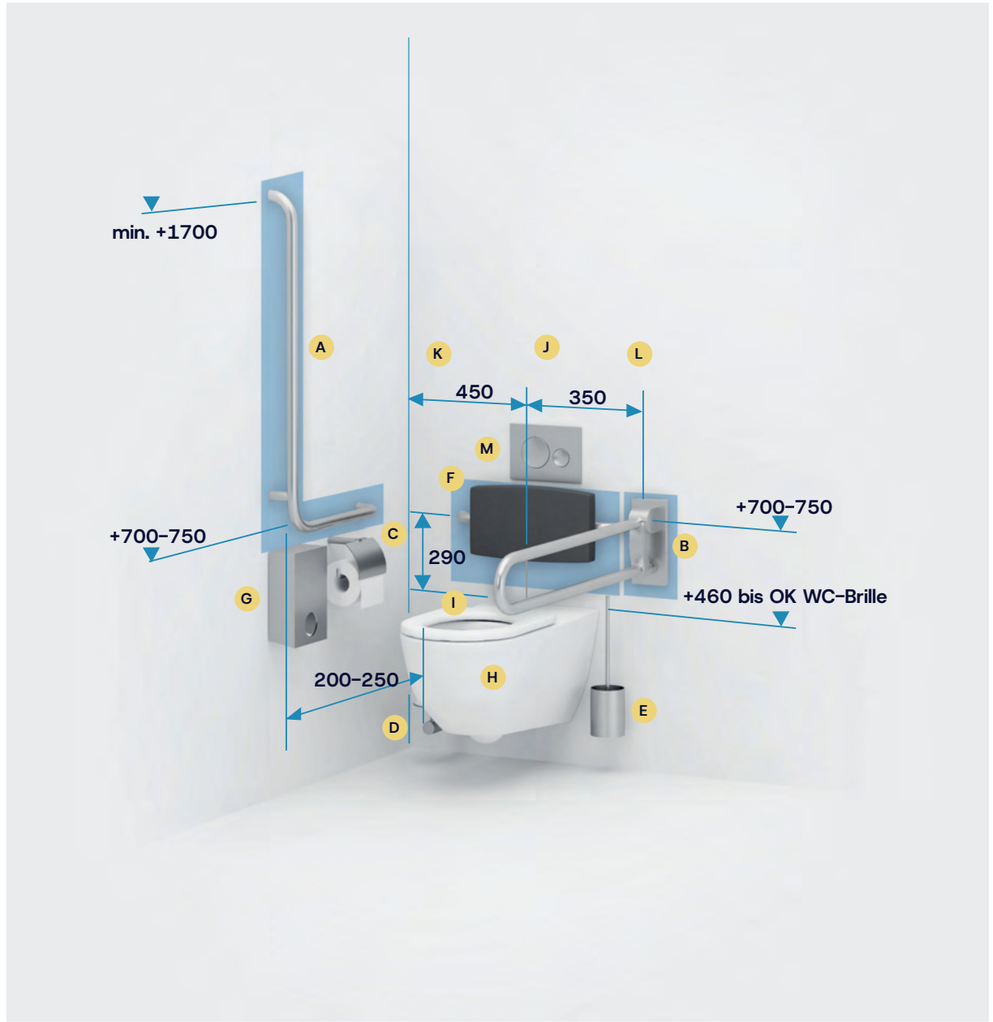

Suggerimento

WC pubblico con doccia secondo la norma SIA 500
Vaso con cassetta di scarico da incasso e vaso allungato

		Ditta	Prodotto	Articolo	ST-Nr.	Team-Nr.	Misura (mm)
A		NOSAG	Corrimano ad angolo IneoLine pure acciaio inossidabile, brillante DesignGrip by NOSAG®	PW1.0059.525.R PW1.0059.525.L	4721 920 4721 919	585 032 585 031	950 × 500 950 × 500
B		NOSAG	Corrimano ribaltabile IneoLine Plus/Pure fix Acciaio inox, lucidato a spec- chio DesignGrip by Nosag® per installazione fissa, non intercambiabile con chiusura di sicurezza carico massimo 120 kg	LW2.0508.525			850
C		NOSAG	Portacarta IneoLine pure acciaio inossidabile, brillante	LWA.1111.525			
D		NOSAG	Portacarta di riserva IneoLine pure per 2 rotoli acciaio inossidabile, brillante	LWA.1212.525			
E		NOSAG	Portaspazzola IneoLine pure acciaio inossid, brillante	LWA.1312.525			
F		NOSAG	Schienale IneoLine pure acciaio inossidabile, brillante	LWA.1410.525	4721 399	585 420	530 × 200
G		NOSAG	Contenitore rifiuti con distributore sacchi igienici integrato acciaio inossidabile lucido	MWA.1510.525		585 056	260 × 225 × 102
H		LAUFEN	Pro Liberty Vaso sospeso rimless	821960	2112 457	342 079	700 × 360
I		LAUFEN	Liberty Sedile senza coperchio	898951	2112 479	351 567	

J K L M

Sistemi per vasi analogico Informazioni a pag. 37

Vaso con cassetta di scarico a vista



Vaso con cassetta da incasso con controparete ridotta



Alternativa

WC pubblico con doccia secondo la norma SIA 500

		Ditta	Prodotto	Articolo	ST-Nr.	Team-Nr.	Misura (mm)
H1		LAUFEN	Moderna R Vaso monoblocco sospeso rimless Cassetta	820549 826540	2111 845 2111 810	341 002 361 270	670 × 360
H2		LAUFEN	Moderna S silent «classic» Vaso sospeso silent-flush/rim-less, a cacciata, senza bordo	821542	2111 702	342 186	560 × 360
I1		LAUFEN	Moderna R sedile senza ribalta slim	896542	351 554	2111 899	
J		LAUFEN	INEOLINK Cassetta di risciacquo a incasso per vaso sospeso, per accesso facilitato, altezza brida +50 mm, adatto per WC a incasso	920117	3100 106	871 885	1120 × 500 × 135
K		LAUFEN	INEOLINK Elemento di installazione CH1 per sistemi di presa e di fissaggio, a sinistra	892667	3100 111	871 897	1120 × 294 × 48/135
L		LAUFEN	INEOLINK Elemento di installazione CH2 per sistemi di presa e di fissaggio, a destra	892668	3100 112	871 898	1120 × 294 × 48/135
M		LAUFEN	INEO BRIGHT Placca di comandoscarico singolo vandal	900128		105 188	202 × 145 × 10
M1		LAUFEN	INEO MOON Placca di azionamento Plastica, comando a due punti	900114	3100 123	871 903	203 × 145 × 6



Suggerimento

WC pubblico secondo la norma SIA 500
Lavamani

		Ditta	Prodotto	Articolo	ST-Nr.	Team-Nr.	Misura (mm)
A		LAUFEN	Lani Specchio con 2 elementi LED verticali	403851		611 019	550 × 30 × 700
B		LAUFEN	Moderna R Lavamani Sifone ad incasso, piletta, tubo di troppopieno 106 mm	815542 893900	2111 802	221 098	490 × 390
C		LAUFEN	Moderna R Mensola Liberty	871540	2111 844	221 100	230 × 320
D		LAUFEN	Clinic Miscelatore per lavabo senza piletta	9.41004.100.094	6322 352	712 378	A=140
E		NOSAG	Dristributore di sapone BALI LUX acciaio inossidabile lucido	MLA.1307.525		585 050	260 × 104 × 102
F		NOSAG	Contenitore rifiuti acciaio inossidabile lucido 27 litro	MLA.1402.525		585 054	595 × 340 × 165
G		NOSAG	Dristributore d'asciugamani MAXI acciaio inossidabile lucido	MLA.1205.525		585 053	265 × 255 × 120
H		NOSAG	Fasciatoio, Kiddy acciaio, verniciatura bianca montaggio murale materasso incl.	GL7.7000.100	4772 140	585 431	755 × 655 × 725
I		NOSAG	Corrimano	PW0.0003.525	4721 901	585 020	300



Alternativa

WC pubblico con doccia secondo la norma SIA 500
Lavamani

		Ditta	Prodotto	Articolo	ST-Nr.	Team-Nr.	Misura (mm)
A1		LAUFEN	Lani Specchio con elementi LED orizzontali integrati	403.850.112.144		611 018	450 × 30 × 900
E1		LAUFEN	Citypro Liberty Miscelatore per lavabo senza piletta	5.00904.100.094	6152 944	711 797	A=140
H1		NOSAG	Fasciatoio, Nathi Betulla laccata montaggio murale materasso incl.	DL7.9000.731	4772 141	585 432	865 × 525 × 180

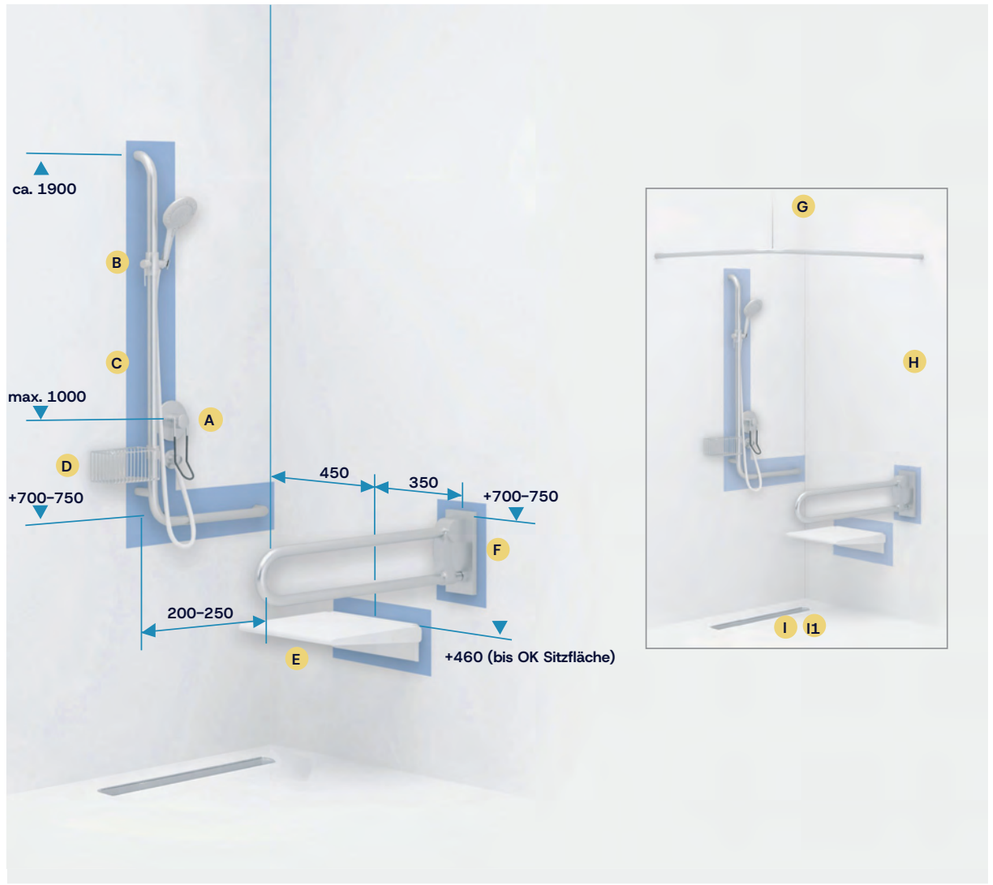

Suggerimento

WC pubblico con doccia secondo la norma SIA 500
Doccia

		Ditta	Prodotto	Articolo	ST-Nr.	Team-Nr.	Misura (mm)
A		LAUFEN	Citypro Miscelatore da doccia a incasso	5 00978 100 000	6152 816	711 765	
			Citypro Liberty Set di conversione	5 77097 000 600	6911 216	711 789	
B		LAUFEN	Accessori per la doccia Stella 80 1F Flessibile sintetico Free Flex	3 6198 5 xxx 131 5 04760 000 000	6542 537	736 782 736 755	
C		NOSAG	Corimano angolo, asta doccia IneoLine pure acciaio inossidabile, brillante DesignGrip by NOSAG® con supporto doccia	PD1.0051.525.R PD1.0051.525.L	4721 932 4721 931	585 163 585 162	1200 × 500 1200 × 500
D		NOSAG	Portasapone doccia IneoLine pure acciaio inossidabile, brillante da incastro	LDA.1125.525	4721 847	585 125	200 × 100 × 80
E		NOSAG	Sedile ribaltabile Verso Care muro montaggio Alluminio, grigio antracite	ND3.3111.337	4722 215	585 633	412 × 446
F		NOSAG	Corrimano ribaltabile IneoLine Plus/Pure fix Acciaio inox, lucidato a specchio DesignGrip by Nosag® per installazione fissa, non intercambiabile con chiusura di sicurezza carico massimo 120 kg	LW2.0508.525			850
G		NOSAG	Asta da doccia + Supporto al plafone IneoLine pure acciaio inossidabile, brillante	LD5.1191.525 LDA.1808.525	4721 893	171 543	1100 × 900 × 800
H		NOSAG	Tenda per doccia bordo incl. piombo bianco	NDA.5501.019	4721 889	585 630	2400 × 2000
I		SCHACO	Canalina doccia CERAFLOOR SELECT 100 cm, con pendenza integrata, lunghezza adattabile in cantiere, per rivestimento da 10 a 32 mm Acciaio inossidabile, per corpo scarico DallFlex	5-538048	1424 745.523.000	148 771	1000 × 37 × 55
I1		SCHACO	Corpo di scarico DallFlex 2.0 Altezza colonna d'acqua: 50 mm Chiusura antiodore estraibile Scarico orizzontale in PE, Ø 56/63 mm Filtro raccoglicapelli, copertura protettiva da cantiere Portata: 49,8 l/min Per requisiti elevati secondo SIA 181	5-570154		106 791	525 × 90 × 308

Alternativa

WC pubblico con doccia secondo la norma SIA 500
Doccia

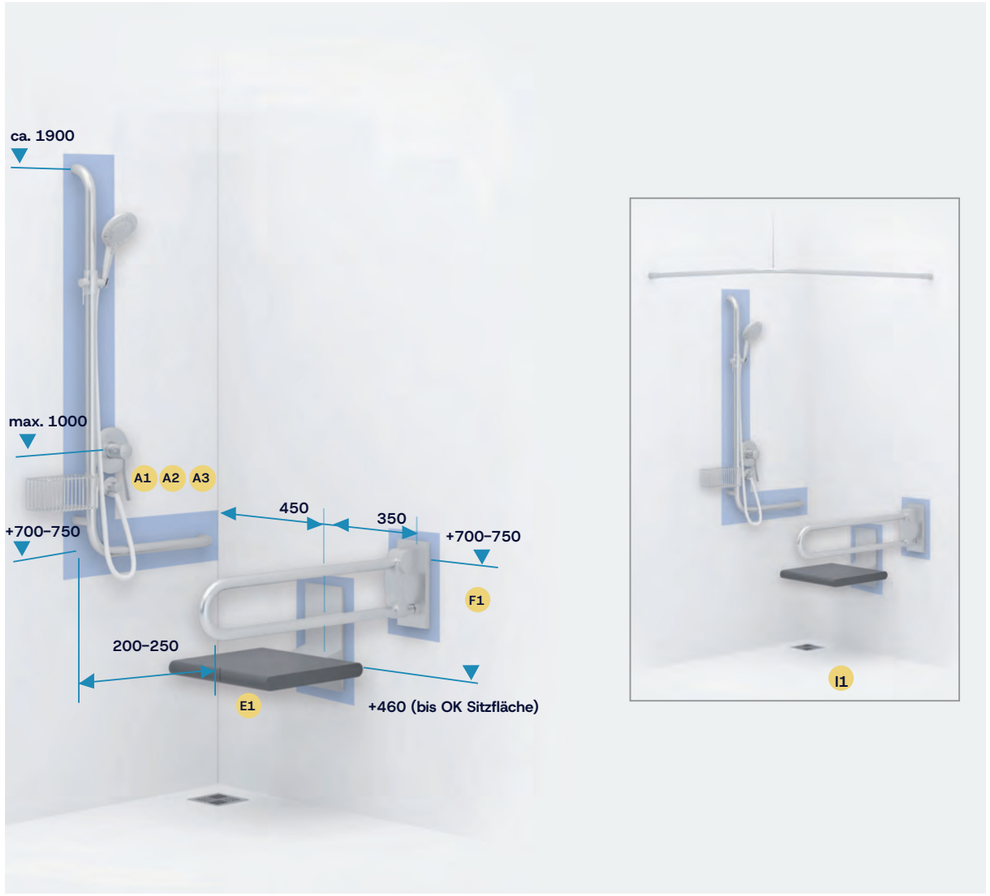

		Ditta	Prodotto	Articolo	ST-Nr.	Team-Nr.	Misura (mm)
A1		LAUFEN	Citypro Liberty Miscelatore da doccia	5 00952 100 094	6152 921	711 795	
A2		LAUFEN	Thermofit Miscelatore termostatico per doccia Comfort	5 04350 100 094		736 005	
A3		LAUFEN	Citypro Liberty Miscelatore per bagno	5 00962 100 094	6152 901	711 794	
E1		NOSAG	Sedile ribaltabile Cavere montaggio murale alluminio, cromato	ND3.6101.501		585 046	380 × 462
F1		NOSAG	Corrimano ribaltabile con placca intercambiabile IneoLine Pure acciaio inossidabile, brillante DesignGrip by NOSAG®	LW2.0508.525			850
I1		SCHACO	Scarico a pavimento DALLDRAIN SELECT 12, set completo, 12 × 12 cm DN56 PE, incl. elemento superiore DallDrain Select, piedini di montaggio e tappetino fonoassorbente 0,80 l/s, altezza regolabile 85–250 mm	5-517852	149 001.000.000	149 001	401.5 × 85 × 373

Bagno per case di cura

Visione generale

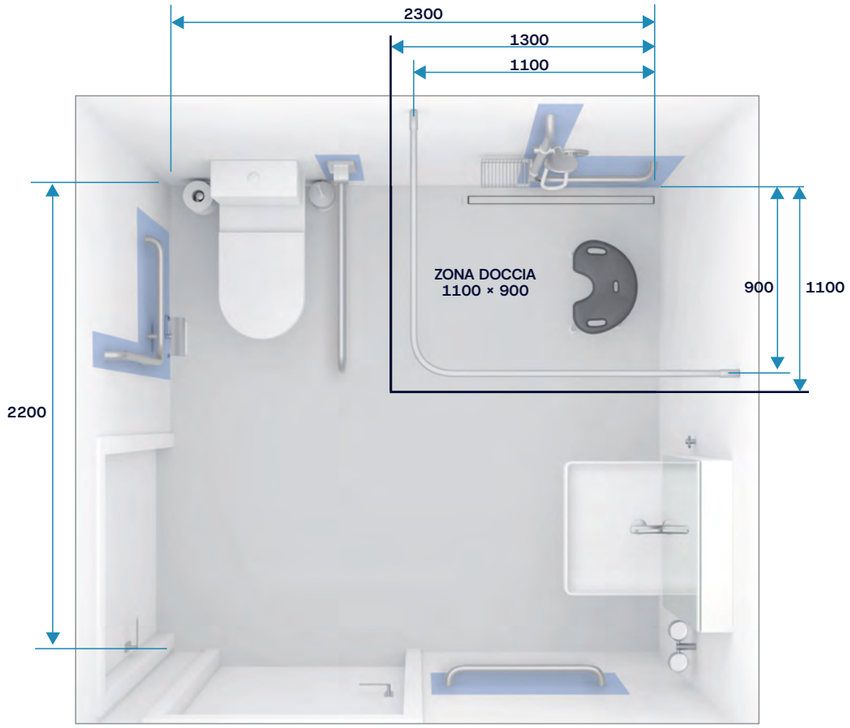

Alternativa

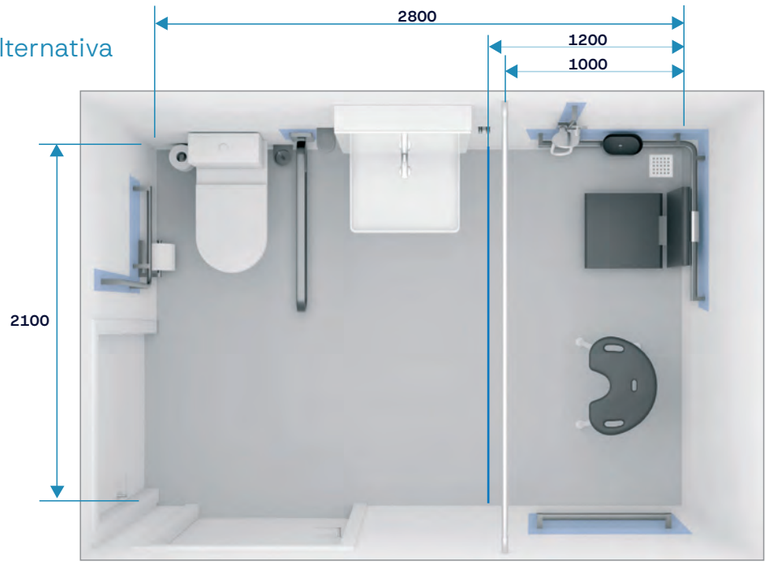

Misure (mm)
Marcatura blu: area di rinforzo

Suggerimenti per la progettazione

Bagno per case di cura

Istituti, ospedali, cliniche, case di accoglienza

WC

- È consigliabile predisporre un'installazione che consenta una successiva regolazione dell'altezza del WC.

Rubinetteria per lavabo e doccia

- Accanto al lavabo dev'essere previsto un ripiano. In alternativa è possibile utilizzare un lavabo munito di ripiano.
- Gli armadietti a specchio e gli specchi a parete devono essere montati il più possibile vicino al lavabo.
- Eventuali accessori come attaccapanni, dispenser di carta o sapone e simili dovrebbero essere montati ad un'altezza compresa tra 800 e 1100 mm.
- Installare un rubinetto a leva singola facile da usare, con leva lunga almeno 150 mm o leva ad archetto.
- Da montare preferibilmente sul lavabo, in subordine a parete.

Doccia

- Area in pendenza (in blu nel disegno) estesa di circa 20 cm oltre la zona doccia.
- Le dimensioni delle aste per le tende devono essere adattate di conseguenza.
- La pendenza è compresa tra l'1.5 e il 2.0 %.
- Per la doccia sono preferibili rubinetti a incasso.

Rinforzi

In caso di edilizia leggera tenere conto i rinforzi, che devono essere spesse almeno 40 mm ed essere realizzate in legno duro incollato, Duripanel (conforme ai requisiti antincendio) o simili materiali. Va prevista una pannellatura anche per le aste per le tende. In caso di grossi progetti, per individuare le soluzioni migliori è consigliabile realizzare un modello per ogni bagno. (I rinforzi sono contrassegnati in blu nelle seguenti visualizzazioni).

Buono a sapersi

Le disposizioni della norma SIA 500 sono «insufficienti per costruzioni destinate alla cura e all'assistenza di persone, quali ospedali, centri di riabilitazione, case di accoglienza, case di cura, case per anziani e simili. In questi casi sono prioritari i requisiti specifici che tali strutture sono chiamate a soddisfare». (Norma SIA 500, Campo d'applicazione 0.1.5)

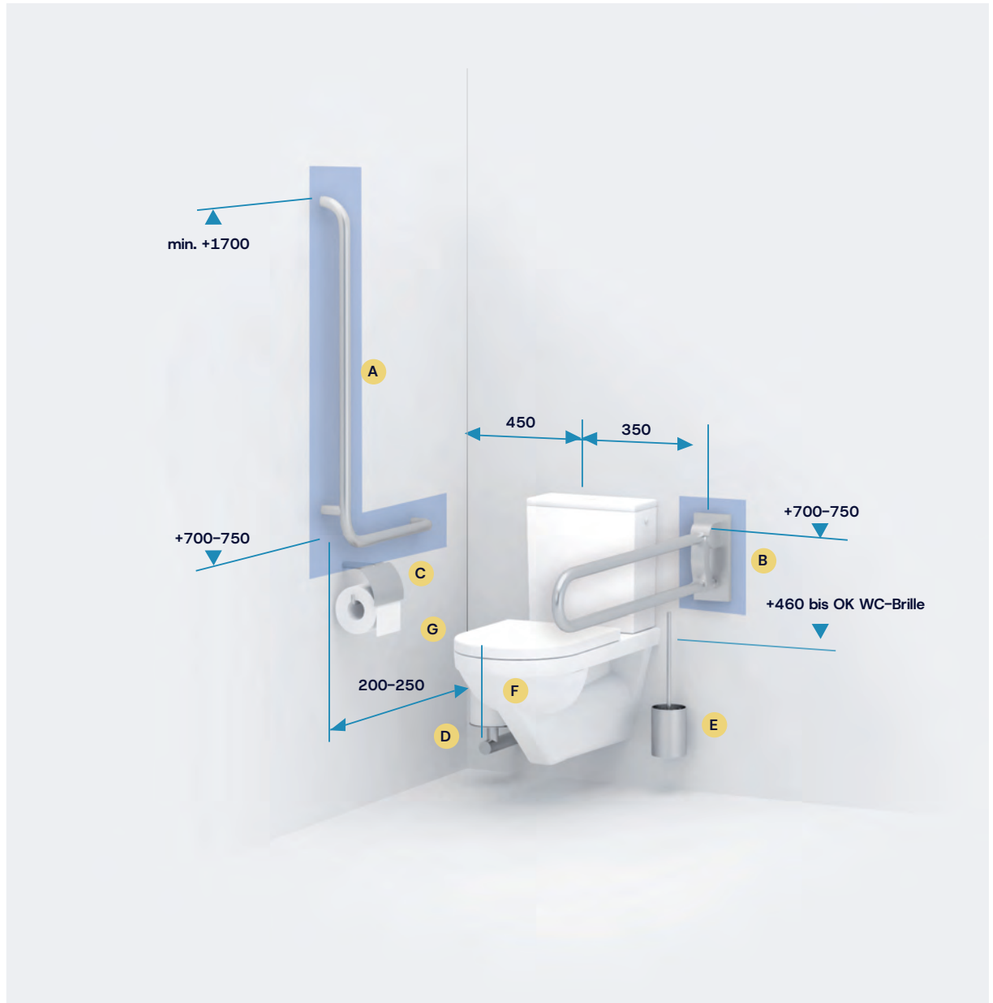

Suggerimento

Bagno per case di cura
Vaso con cassetta di scarico a vista

		Ditta	Prodotto	Articolo	ST-Nr.	Team-Nr.	Misura (mm)
A		NOSAG	Corrimano ad angolo IneoLine pure acciaio inossidabile, brillante DesignGrip by NOSAG®	PW1.0059.525.R PW1.0059.525.L	4721 920 4721 919	585 032 585 031	950 × 500 950 × 500
B		NOSAG	Corrimano ribaltabile IneoLine Plus/Pure fix Acciaio inox, lucidato a specchio DesignGrip by Nosag® per installazione fissa, non inter-cambiabile con chiusura di sicurezza carico massimo 120 kg	LW2.0508.525			850
C		NOSAG	Portacarta Pure IneoLine Plus acciaio inossidabile, brillante con coperchio	LWA.1111.525			
D		NOSAG	Portacarta di riserva IneoLine Plus acciaio inossidabile, brillante per 2 rotoli	LWA.1212.525			
E		NOSAG	Portaspazzola IneoLine Plus scatola cilindro acciaio inossid. brillante per il montaggio a parete	LWA.1312.525			
F		LAUFEN	Moderna R Vaso monoblocco sospeso rimless (Cassetta)	820549 826540	2111 845 2111 810	341 002 361 270	670 × 360
G		LAUFEN	Moderna R Sedile con coperchio slim per 820549	896541	2111 898	351 556	



Alternativa

Bagno per case di cura

Vaso con cassetta da incasso con controparete ridotta

		Ditta	Prodotto	Articolo	ST-Nr.	Team-Nr.	Misura (mm)
A1		NOSAG	Corrimano ad angolo Cavere allumino	NW1.6059.xxx.R NW1.6059.xxx.L	4721 724 4721 723	585 564 585 563	950 × 500 950 × 500
B1		NOSAG	Corrimano ribaltabile avec plaque interchan-geable Cavere allumino	NW2.6028.xxx	4721 773	585 595	850
C1		NOSAG	Portocarta Cavere allumino	NWA.6100.xxx	4721 766	585 590	
D1		NOSAG	Portocarta di riserva Cavere allumino	NWA.6202.xxx	4721 769	585 602	
E1		NOSAG	Portaspazzola Cavere allumino	NWA.6301.xxx	4721 768	585 592	
F		LAUFEN	INEOLINK Cassetta di risciacquo a incasso per vaso sospeso, per accesso facilitato + elemento di installazione analogici p. 27	920117	3100 106	871 885	1120 × 500 × 135
I1		LAUFEN	Cleanet Riva WC con doccetta rimless	820691	3211 601	358 040	605 × 395
I2		LAUFEN	Moderna S silent «design» Vaso sospeso, silent-flush/rimless a cacciata, senza bordo	821541	2111 703	342 187	560 × 360
J1		LAUFEN	Moderna S Sedile con coperchio, rimovibile, con sistema a caduta ral-lentata	890541	2111 708	351 533	
K		LAUFEN	INEO BRIGHT Placca di comando-scarico singolo vandal, acciaio inossidabile	900128		105 188	202 × 145 × 10



Suggerimento

Bagno per case di cura
Lavamani

		Ditta	Prodotto	Articolo	ST-Nr.	Team-Nr.	Misura (mm)
A		Keller	Armadietto da bagno Puro-Care Telaio in alluminio 1 porta a doppio specchio QSD-patented, cerniera a sinistra Illuminazione LED diretta con ritaglio per distributore KWC	322406021	5111 495.100.103	103753.100.653	600 × 853 × 141
A		Keller	Armadietto da bagno Puro-Care Telaio in alluminio 1 porta a doppio specchio QSD-patented, cerniera a destra Illuminazione LED diretta con ritaglio per distributore KWC	322406022	5111 496.100.103	103754.100.653	600 × 853 × 141
B		LAUFEN	Pro Liberty Lavabo (Sifone ad incasso, piletta, tubo di troppopieno 106 mm)	811950 893900	2112 461	212 119	600 × 550
C		LAUFEN	Moderna R Mensola Liberty	871540	2111 844	221 100	230 × 320
D		LAUFEN	Citypro Liberty Miscelatore per lavabo senza piletta	5 00904 100 094	6152 944	711 797	A=140
E		NOSAG	Corrimano con portasalviette IneoLine Pure acciaio inossidabile, brillante DesignGrip by Nosag® carico ammissibile 120 kg	PLA.0630.525	4721 920	585 339	600
F		NOSAG	Portabicchiere doppio IneoLine pure acciaio inossidabile, brillante	PLA.1112.525	4721 952	585 343	
G		NOSAG	Gancio portasalviette doppio IneoLine pure acciaio inossid, brillante	PLA.1712.525	4721 939	585 338	



Alternativa

Bagno per case di cura
Lavamani

		Ditta	Prodotto	Articolo	ST-Nr.	Team-Nr.	Misura (mm)
A1		Keller	Armadietto da bagno Puro-Care Telaio in alluminio 1 porta a doppio specchio QSD-patented cerniera a sinistra Illuminazione LED diretta	322406023	5111 497.100.103	103755.100.653	600 × 853 × 141
A2		Keller	Armadietto da bagno Puro-Care Telaio in alluminio 1 porta a doppio specchio QSD-patented cerniera a destra Illuminazione LED diretta	322406024	5111 498.100.103	103756.100.653	600 × 853 × 141
B1		LAUFEN	Moderna R lavabo consolle mensola sinistra mensola a destra	817541 817542	2111 823 2111 826	221 107 221 108	700 × 465 700 × 465
B2		LAUFEN	Form Lavabo a parete, acciaio vetrificato ripiano a sinistra/destra, con piano per foro per rubinetteria con un foro per la rubinetteria, centrato, con troppopieno set di fissaggio incluso, guarnizione per troppopieno	510FM33991041 510FM43991041			800 × 525 800 × 525
D1		LAUFEN	Clinic Miscelatore per lavabo senza piletta	9 41004 100 094	6322 352	712 378	A=140
D2		LAUFEN	Curvetronic Rubinetto elettronico per lavabo	7 07153 xxx 000	6724 267	812 236	A=135
E1		NOSAG	Corrimano con portasalviette Cavere allumino	NLA.6631.xxx	4721 710	585 555	600
F1		NOSAG	Porta bicchiere con bicchiere alumunio Bicchiere di vetro trasparente	NLA.6101.xxx	4721 730	585 568	
G1		NOSAG	Gancio doppio Cavere alluminio	NLA.6710.xxx	4721 781	585 644	



Suggerimento

Bagno per case di cura
Doccia

		Ditta	Prodotto	Articolo	ST-Nr.	Team-Nr.	Misura (mm)
A		LAUFEN	Citypro Miscelatore da doccia a incasso Citypro Liberty Set di conversione	500978100000 577097000600	6152 816 6911 216	711 765 711 789	
B		LAUFEN	Accessori per la doccia Stella 80 1F Flessibile sintetico Free Flex	3.6198.5.xxx.131 5.04760.000.000	 6542 537	736 782 736 755	
C		NOSAG	Corrimano angolo, asta doccia IneoLine pure acciaio inossidabile, brillante DesignGrip by NOSAG® con supporto doccia	PD1.0051.525.R PD1.0051.525.L	4721 932 4721 931	585 163 585 162	1200 × 500 1200 × 500
D		NOSAG	Portasapone doccia acciaio inossidabile, brillante da incastro	LDA.1125.525	4721 847	585 125	
E		NOSAG	Sgabello da doccia Inox Care	NXD4.1201.583		586 502	
E1		NOSAG	Sgabello da doccia Swift Etac Alluminio, sedile polipropilene, grigio chiaro, altezza regolabile	ED4.5201.339	4772 132	586 505	
F		NOSAG	Asta da doccia + Supporto al plafone IneoLine pure acciaio inossidabile, brillante	NDA.5501.019 LDA.1808.525	4721 889 4721 897	585 630 171 560	1100 × 900 800
G		NOSAG	Tenda per doccia bordo incl. piombo bianco	NDA.5501.019	4721 889	585 630	2400 × 2000
H		NOSAG	Protezione antischizzo mobile IneoLine pure acciaio inossidabille, brillante	LD6.1500.525		585 013	
I		SCHACO	Canalina doccia AQUA SWISSLINE FLEX 900, set completo	6-AD1090-H4	1424 465.000.000	146 995	1000 × 125.8 × 123
J		SCHACO	Copertura AQUA SWISSLINE Design acciaio inossidabile satinato	6-ADB090	1424 535.523.000	146 925	900 × 15 × 40



Alternativa

Bagno per case di cura
Doccia

		Ditta	Prodotto	Articolo	ST-Nr.	Team-Nr.	Misura (mm)
A1		LAUFEN	Citypro Liberty Miscelatore da doccia	500952100094	6152 921	711 795	
A2		LAUFEN	Thermofit miscelatore termostatico per doccia Comfort, con raccordi, con accessori	50435010094		736 005	
A3		LAUFEN	Citypro Liberty Miscelatore per bagno	500962100094	6152 901	711 794	
C1		NOSAG	Corrimano ad angolo asta per doccia Cavere alluminio supporto doccia	ND2.6100.xxx.R ND2.6100.xxx L	4721 745 4721 743	585 604 585 603	1200 × 750 × 750 1200 × 750 × 750
D1		NOSAG	Doccia scaffale Cavere nylon	NDA.3126.337			160 × 80 × 50
E2		NOSAG	Sedile ribaltabile Cavere per appendere	ND3.6500.xxx	4721 753	585 620	380 × 563
F1		NOSAG	Doccia bastone per tende appunto Cavere alluminio	ND5.6002.xxx			1501 – 2200
G1		NOSAG	Tenda per doccia Cavere bordo incl. piomba, bianco	NDA.5504.019			2700 × 2000
I1		SCHACO	Canalina doccia AQUA SWISSLINE VARIO 900, set completo	6-DV10090-H4	1424 455.000.000	146 889	1000 × 80.8 × 169
J1		SCHACO	Copertura AQUA SWISSLINE Design acciaio inossidabile satinato	6-ADB090	1424 535.523.000	146 925	900 × 15 × 40
K		NOSAG	Supporto doccia Cavere montaggio orizzontale supporto extra per soffione doccia per montaggio orizzontale Alluminio, antracite metallico	NDA.6020.900			

Bagno per case anziani

Visione generale



Misure (mm)
Marcatura blu: area di rinforzo

Suggerimenti per la progettazione

Bagno

Per case anziani e albergo

WC

- Occorre scegliere un tipo d'installazione che consenta di regolare facilmente in altezza i WC in ceramica, (estratto delle nuove direttive «Configurazione di abitazioni per anziani» dell'Ufficio federale delle abitazioni).

Rubinetteria per lavabo e doccia

- Accanto al lavabo dev'essere previsto un ripiano. In alternativa è possibile utilizzare un lavabo munito di ripiano.
- Gli armadietti a specchio e gli specchi a parete devono essere montati il più possibile vicino al lavabo.
- Eventuali accessori come attaccapanni, dispenser di carta o sapone e simili dovrebbero essere montati ad un'altezza compresa tra 800 e 1100 mm.
- Installare un rubinetto a leva singola facile da usare, con leva lunga almeno 150 mm o leva ad archetto.
- Da montare preferibilmente sul lavabo, in subordine a parete.

Doccia

- Nella scelta della rubinetteria per la doccia, è preferibile optare per rubinetteria a incasso.
- Le aste per la tenda della doccia devono essere dimensionate di conseguenza.
- La pendenza deve essere compresa tra l'1,5 % e il 2,0 %.
- Nella scelta della rubinetteria per la doccia, è preferibile optare per rubinetteria a incasso.

Rinforzi

In caso di edilizia leggera tenere conto i rinforzi, che devono essere spesse almeno 40 mm ed essere realizzate in legno duro incollato, Duripanel (conforme ai requisiti antincendio) o simili materiali. Va prevista una pannellatura anche per le aste per le tende. In caso di grossi progetti, per individuare le soluzioni migliori è consigliabile realizzare un modello per ogni bagno. (I rinforzi sono contrassegnati in blu nelle seguenti visualizzazioni)

Buono a sapersi

Le disposizioni della norma SIA 500 sono «insufficienti per costruzioni destinate alla cura e all' assistenza di persone, quali ospedali, centri di riabilitazione, case di accoglienza, case di cura, case per anziani, albergo e simili. In questi casi sono prioritari i requisiti specifici che tali strutture sono chiamate a soddisfare». (Norma SIA 500, Campo d'applicazione 0.1.5)

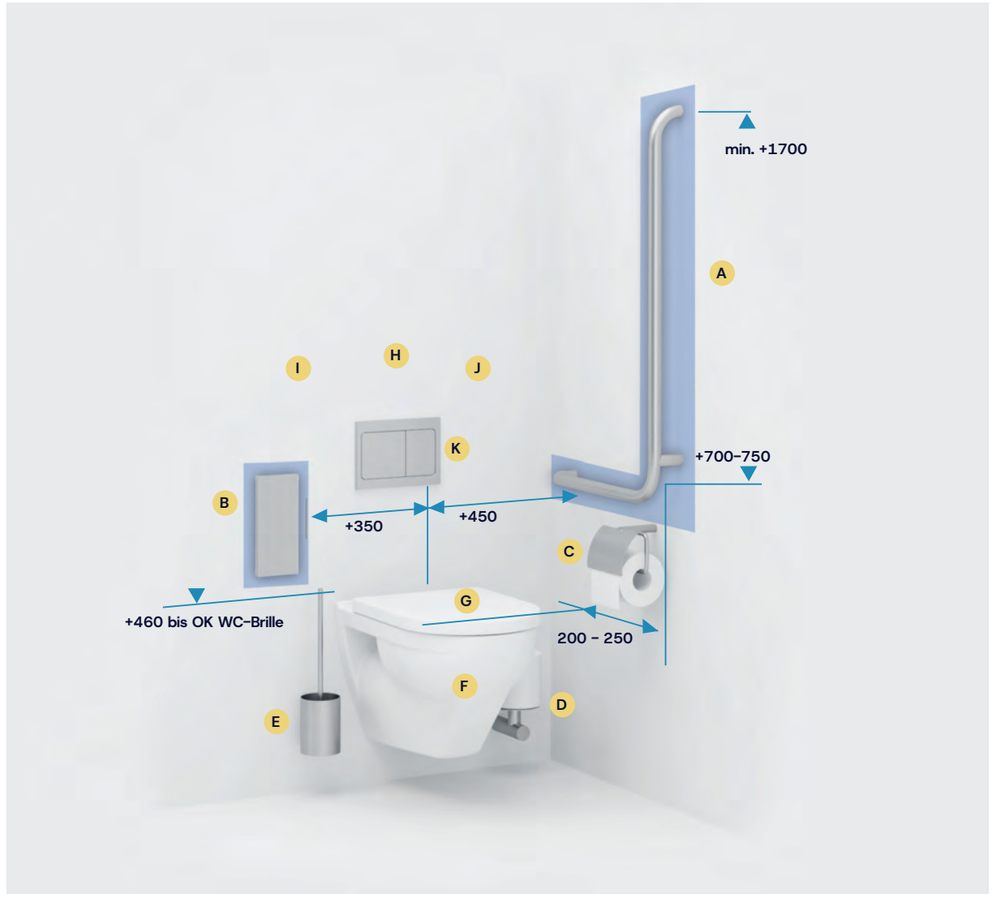

Suggerimento

Bagno per case anziani
Vaso con cassetta da incasso

		Ditta	Prodotto	Articolo	ST-Nr.	Team-Nr.	Misura (mm)
A		NOSAG	Corrimano ad angolo IneoLine pure acciaio inossidabile, brillante DesignGrip by NOSAG®	PW1.0059.525.L	4721 919	585 031	950 × 500
			Versione a destra	PW1.0059.525.R	4721 920	585 032	950 × 500
B		NOSAG	Placca di base con copertura acciaio inossidabile	LWA.0033.525		585 380	239 × 106
C		NOSAG	Portacarta IneoLine Plus acciaio inossidabile, brillante con coperchio	LWA.1111.525			
D		NOSAG	Portacarta di riserva IneoLine Plus acciaio inossidabile, brillante per 1 rotoli	LWA.1211.525			
E		NOSAG	Portaspazzola IneoLine Plus scatola cilindro acciaio inossid. brillante per il montaggio a parete	LWA.1312.525			
F		LAUFEN	Moderna S silent «classic» Vaso sospeso silent-flush/rim-less, a cacciata, senza bordo	821542	2111 702	342 186	560 × 360
G		LAUFEN	Moderna S Sedile con coperchio, rimovibile, senza sistema a caduta rallentata	890542	2111 710	351 534	
H		LAUFEN	INEOLINK Cassetta di risciacquo a incasso per vaso sospeso, per accesso facilitato, altezza brida +50 mm, adatto per WC a incasso	920117	3100 106	871 885	1120 × 500 × 135
I		LAUFEN	INEOLINK Elemento di installazione CH1 per sistemi di presa e di fissaggio, a sinistra	892667	3100 111	871 897	1120 × 294 × 48/135
J		LAUFEN	INEOLINK Elemento di installazione CH2 per sistemi di presa e di fissaggio, a destra	892668	3100 112	871 898	1120 × 292 × 48/135
K		LAUFEN	INEO AIR Placca di azionamento Plastica, comando a due punti	900113	3100 122	871 902	203 × 145 × 6



Alternativa

Bagno per case anzian
Vaso con cassetta da incasso

		Ditta	Prodotto	Articolo	ST-Nr.	Team-Nr.	Misura (mm)
A1		NOSAG	Corrimano ad angolo allumino	NW1.6059.xxx.L	4721 723	585 563	950 × 500
			Versione a destra	NW1.6059.xxx.R	4721 724	585 564	950 × 500
B1		NOSAG	Placca di base con coperchio Cavere allumnio, bianco	NWA.6013.xxx	4721 779	585 589	220 × 100
C1		NOSAG	Portocarta Cavere allumino, bianco	NWA.6100.xxx	4721 766	585 590	
D1		NOSAG	Portocarta di riserva Cavere allumino	NWA.6201.xxx	4721 769	585 591	
E1		NOSAG	Portocarta di riserva Cavere allumino	NWA.6301.xxx	4721 768	585 592	
F1		LAUFEN	Cleanet Riva WC con doccetta rimless	820691	3211 601	358 040	605 × 395
F2		LAUFEN	Cleanet Navia WC con doccetta rimless	820601	3211 621	358 043	580 × 370
F3		LAUFEN	Pro Vaso sospeso rimless	820966	2112 453	342 013	530 × 360
G1		LAUFEN	Pro Sedile con coperchio slim	898966	2112 480	351 553	
H		LAUFEN	INEOLINK Cassetta di risciac-quo a incasso per vaso so-speso, per accesso facilitato + elemento di installazione analogici p. 53	920117	3100 106	871 885	1120 × 500 × 135
K1		LAUFEN	INEO AIR Placca di azionamento Plastica, comando a due punti	900113	3100 122	871 902	203 × 145 ×6



Suggerimento

Bagno per case anziani
Lavamani

		Ditta	Prodotto	Articolo	ST-Nr.	Team-Nr.	Misura (mm)
A		Keller	Armadietto da bagno Puro-Care Telaio in alluminio 1 porta a doppio specchio QSD-patented, cerniera a sinistra Illuminazione LED diretta	322406023	5111 497.100.103	103755.100.653	600 × 853 × 141
A		Keller	Armadietto da bagno Puro-Care Telaio in alluminio 1 porta a doppio specchio QSD-patented, cerniera a destra Illuminazione LED diretta	322406024	5111 498.100.103	103756.100.653	600 × 853 × 141
B		LAUFEN	Pro Liberty Lavabo Sifone ad incasso, pilet- ta, tubo di troppopieno 106 mm	811950 893900	2112 461	212 119	600 × 550
C		LAUFEN	Moderna R Mensola Liberty	871540	2111 844	221 100	230 × 320
D		LAUFEN	Citypro Liberty Miscelatore per lavabo senza piletta	5.00904.100.094	6152 944	711 797	A=140
E		NOSAG	Corrimano con portasal- viette IneoLine pure acciaio inossidabile, bril- lante DesignGrip by NOSAG®	PLA.0630.525	4721 910	585 339	600 × 45
F		NOSAG	Portabicchiere doppio IneoLine Plus acciaio inossidabile, bril- lante con 2 bicchieri	LLA.1112.525			
G		NOSAG	Gancio a parete IneoLine Plus doppio acciaio inossid brillante	LLA.1712.525			
H		LAUFEN	Lani Pensile alto Cerniere a sinistra Cerniere a destra	4 037211 122 601 4 037221 122 601		242 191 242 192	355 × 335 × 1650 355 × 335 × 1650



Alternativa

Bagno per case anziani
Lavamani

		Ditta	Prodotto	Articolo	ST-Nr.	Team-Nr.	Misura (mm)
A1		Keller	Armadietto da bagno Puro-Care Telaio in alluminio 1 porta a doppio specchio QSD-patented, cerniera a sinistra Illuminazione LED diretta	322406013	5111 493.100.103	103751.100.653	600 × 753 × 141
A1		Keller	Armadietto da bagno Puro-Care Telaio in alluminio 1 porta a doppio specchio QSD-patented, cerniera a destra Illuminazione LED diretta	322406014	5111 494.100.103	103752.100.653	600 × 753 × 141
B1		LAUFEN	Moderna R Lavabo Mensola a sinistra Mensola a destra	 817541 817542	 2111 823 2111 826	 221 107 221 108	 700 × 465 700 × 465
D1		LAUFEN	Curvetronic Rubinetto elettronico per lavabo	7.07153.xxx.000	6724 267	812 236	A = 135
E1		NOSAG	Portasalviette Cavere alluminio	NLA.6620.xxx		585 557	600
E2		NOSAG	Corrimano con portasalviette Cavere alluminio	NLA.6631.xxx	4721 710	585 555	600
F1		NOSAG	Porta bicchiere con bicchiere alumunio Bicchiere di vetro trasparente	NLA.6101.xxx	4721 730	585 568	
G1		NOSAG	Gancio doppio alluminio	NLA.6710.xxx	4721 781	585 644	
H1		LAUFEN	Moderna Pensile alto Cerniere a sinistra Cerniere a destra	 4 252310 542 641 4 252320 542 641	 2111 511 2111 512	 241 894 241 895	 350 × 335 × 1650 350 × 335 × 1650



Suggerimento

Bagno per case anziani
Doccia

		Ditta	Prodotto	Articolo	ST-Nr.	Team-Nr.	Misura (mm)
A		LAUFEN	Therm Miscelatore da doccia a incasso comfort	9.05474.xxx.000	6323 117	712 192	
			Simibox Light Corpo a incasso	5.74037.000.000	6158 110	711 069	
B		LAUFEN	Accessori per la doccia	3.6198.5.xxx.131		736 782	
			Stella 80 1F Flessibile sintetico Free Flex	5.04760.000.000	6542 537	736 755	
C		NOSAG	Corimano angolo, asta doccia IneoLine pure acciaio inossidabile,brillante, DesignGrip by NOSAG® con supporto doccia	PD1.0051.525.L PD1.0051.525.R	4721 931 4721 932	585 162 585 163	1200 × 500 1200 × 500
D		NOSAG	Portasapone doccia IneoLine pure acciaio inossidabile, brillante da incastro	LDA.1125.525	4721 847	585 125	200 × 100 × 80
E		NOSAG	Sedile ribaltabile Cavere montaggio murale alluminio, cromato	ND3.6101.501		585 046	380 × 462
F		DUSCHOLUX	Porta girevole e pieghevole ingresso ad angolo Bella Vita 3	341.429020/341.439020 341.421220/341.431220 341.421420/341.431420	1513 179/1513 180 1513 183/1513 184	161 390/161 391 161 394/161 395 161 396/161 397	1000 × 1000 × 2000 1200 × 1200 × 2000 1400 × 1400 × 2000
F1		DUSCHOLUX	Porta scorrevole Entrata diagonale Bella Vita 3	420.429020/420.439020 420.421220/420.431220 420.421420/420.431420	1513 142 1513 143	161 463/161 464 161 465/161 466 161 467/161 468	1000 × 1000 × 2000 1200 × 1200 × 2000 1400 × 1400 × 2000
F2		DUSCHOLUX	Walk-In Profilo a muro incassato Air 2	445.195409/ 445.205409	1514 485/1514 486 1514 487/1514 488	161 590/161 591 161 592/161 593	1200 × 2000 1500 × 2000
F3		DUSCHOLUX	Rivestimento da parete PanElle	706.069010 706.119010		311 154 311 155	1000 × 2500 × 6 1000 × 2500 × 11
G		SCHACO	Scarico a pavimento DALLDRAIN SELECT 12 set completo, 12 x 12 cm DN56 PE, incl. elemento superiore DallDrain Select piedini di montaggio e tappetino fonoassorbente 0,80 l/s, altezza regolabile 85–250 mm	5-517852	149 001.000.000	149 001	401.5 × 85 × 373

Alternativa

Bagno per case anziani
Doccia



		Ditta	Prodotto	Articolo	ST-Nr.	Team-Nr.	Misura (mm)
A1		LAUFEN	Thermofit Miscelatore termostatico da doccia Comfort	5.04350.100.094		736 005	
A2		LAUFEN	Citypro Liberty Miscelatore per bagno	500962100094	6152 901	711 794	
C1		NOSAG	Corrimano ad angolo Cavere con per doccia alluminio	ND1.6061.xxx	4721 740	585 605	1200 × 600
D1		NOSAG	Doccia scaffale nylon	NDA.3125xxx	4721 647	585 579	
E1		NOSAG	Sgabello da doccia	ND4.6211.xxx		586 501	
E2		NOSAG	Sgabello da doccia Ascento in allumini, sedile in polipropilene, grigio chiaro, regolabile in altezza	NXD4.1202.xxx			
F4		DUSCHOLUX	Porta scorrevole ingresso ad angolo Bella Vita 3 Plus	446.420000 446.430000 446.137100	1513 315/1513 316 1513 317/1513 318 1513 319/1513 320	161 292/161 293 161 294/161 295 161 296/161 297	1000 × 1000 × 2000 1200 × 1200 × 2000 1500 × 1500 × 2000
F5		DUSCHOLUX	Combinazione Vasca e doccia Step-in Pure	608.301100/608.301200 608.300100/608.300200 608.302100/608.302200	1124 238/1124 237 1124 242/1124 241 1124 248/1124 247	121 427/121 428 121 375/121 376 121 441/121 442	1600 × 750 × 590 1700 × 750 × 590 1800 × 800 × 590
G1		SCHACO	Corpo di scarico DallFlex 2.0 Plan	5-570147		101432	525 × 65 × 308
G2		SCHACO	Canalina doccia CERAFLOOR PURE 100 cm, con pendenza integrata, lunghezza adattabile in cantiere, per rivestimento da 10 a 32 mm Acciaio inossidabile, per corpo scarico DallFlex	5-538215	1424 765.523.000	148783	1000 × 37 × 55
H		NOSAG	Asta da doccia + Supporto al plafone Cavere allumino	ND5.6191.xxx NDA.6805.xxx	4721 797	585 624 585 628	900 × 1100 × 500
I		NOSAG	Tenda per doccia bordo incl. piombo bianco	NDA.5501.019	4721 889	585 630	2400 × 2000

Vantaggi convincenti

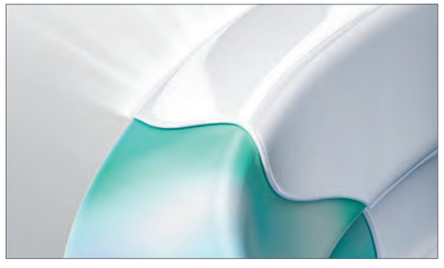

LCC LAUFEN Clean Coat

Il trattamento superficiale ceramico LCC è un rivestimento silicato-ceramico di tipo vetroso applicato sopra lo smalto originale. Essendo parte integrante della ceramica, è estremamente duro e praticamente indistruttibile. Inoltre, garantisce un' elevata resistenza ai detergenti aggressivi e alle sostanze chimiche e assicura nel tempo il massimo livello di pulizia e igiene.

I vantaggi di questo procedimento: LCC è privo di pori, con un valore di rugosità di soli quattro nanometri. Grazie a questa caratteristica, calcare, Grazie a questa proprietà, calcare, sporcizia e batteri non riescono a depositarsi – e se lo fanno, lo sporco può essere rimosso molto più facilmente. Si verifica un effetto idrofilo che fa sì che durante il risciacquo le particelle di sporco vengano lavate via più facilmente. Anche i detergenti e i disinfettanti si distribuiscono più facilmente e agiscono quindi in modo più efficiente.



Risciacquo silenzioso: più silenzioso che mai

La tecnologia di risciacquo silenzioso di LAUFEN guida l'acqua attraverso un canale di ingresso dell'acqua in un potente vortice circolare attraverso la tazza del water. Questo processo è estremamente silenzioso e pulisce la tazza interna in modo molto efficiente. L'intera tecnologia di risciacquo è realizzata in ceramica Non è necessario utilizzare collettori di risciacquo in plastica. In questo modo si eliminano le fessure poco igieniche che sono quasi impossibili da pulire.

DUSCHOLUX CareTec® Pro 10 Jahre Garantie gegen Glaskorrosion

DUSCHOLUX CareTec® Pro 5 Jahre Garantie auf Reinigungsfreundlichkeit

Finitura vetro CareTec®Pro

Con uno Spin-off dell'istituto federale di controllo del materiale e di ricerca EMPA è stato sviluppata la finitura vetro CareTec® Pro. Questa finitura viene applicata sul vetro già durante la procedura di produzione. CareTec® Pro protegge ancora meglio i nostri vetri dai depositi di calcare e combatte i batteri. L'effetto loto semplifica considerevolmente la pulizia e la cura.

GALVOLUX QSD® PATENTED EN 14449.C2 QUALITY SAFETY DOUBLE MIRROR

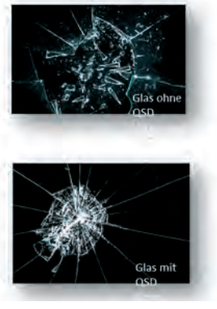

Ante a specchio brevettate QSD

Gli specchi doppi «Qualità-Sicurezza» sono sinonimo di innovazione e sicurezza e garantiscono che i tagli appartengano definitivamente al passato. L'armadio da bagno Puro – Care di Keller è dotato esclusivamente di queste ante a specchio.

Quality Safety Doublemirror è sinonimo di innovazione e sicurezza per il vostro bagno. Gli specchi QSD sono costituiti da due specchi assemblati secondo un procedimento brevettato e soddisfano i requisiti della norma internazionale EN 14449 Allegato C2 per il vetro stratificato di sicurezza (VFS). Questo particolare assemblaggio impedisce la proiezione di schegge taglienti in caso di rottura. Questo specchio ha quindi superato i più svariati test di resistenza e rappresenta la combinazione perfetta di tecnologia, sicurezza, funzionalità ed estetica. Gli specchi QSD sono protetti da un brevetto internazionale e sono interamente prodotti nello stabilimento di Bioggio in Svizzera.



Funzione Push & Clean

Die praktische Push & Clean-Funktion ermöglicht eine mühelose Reinigung der Schiebetüren. Diese lassen sich mit leichtem Druck von aussen ausschwenken und bieten so einen noch besseren Reinigungs-Zugang.

sia
schweizerischer ingenieur- und architektenverein
société suisse des ingénieurs et des architectes
società svizzera degli ingegneri e degli architetti
swiss society of engineers and architects

SIA 271/1

Il corpus normativo della SIA costituisce il quadro normativo di riferimento per la progettazione e l'edilizia in Svizzera e rappresenta quindi un importante insieme di linee guida per l'ambiente costruito. Con l'introduzione della nuova norma SIA 271/1:2025, la Società Svizzera degli Ingegneri e degli Architetti crea una base normativa nazionale per l'impermeabilizzazione degli ambienti interni. In concreto, la SIA 271/1 tratta l'impermeabilizzazione in aree soggette a contatto con l'acqua, ad esempio in bagni, docce, cucine industriali, strutture di cura e aree circostanti le piscine. I prodotti dei partner PLAN 7 soddisfano la norma e garantiscono soluzioni sicure e sostenibili per il bagno.

DUSCHOLUX

Duscholux AG
C.F.L.-Lohnerstrasse 30 | Postfach
3604 Thun 4

Tel. +41 33 334 41 11
E-Mail: info@duscholux.ch
duscholux.ch

Keller Spiegelschränke
Armoires de toilette
Armadietti da bagno

Keller Spiegelschränke AG
Riedern 14 | 9325 Roggenwil

Tel. +41 71 454 70 70
E-Mail: info@guten-morgen.ch
guten-morgen.ch

LAUFEN

LAUFEN Schweiz AG
Wahlenstrasse 46 | 4242 Laufen

Tel. +41 61 765 71 11
E-Mail: forum@laufen.ch
laufen.ch

NOSAG
Ihre Sicherheit im Griff

NOSAG AG
Siloring 9 | 5606 Dintikon

Tel. +41 56 419 19 00
E-Mail: info@nosag.ch
nosag.ch

SCHACO
ENTWÄSSERUNGSTECHNIK

Schaco AG
Oberdorfstrasse 1 | 6038 Honau

Tel. +41 41 444 33 99
E-Mail: info@schacoag.ch
schacoag.ch

PLAN 7

Siamo a vostra disposizione: una consulenza che fa progredire il vostro progetto

PLAN 7

Tel 056 622 67 77
E-mail info@plan-7.ch
Web www.plan-7.ch

Approfittate della nostra pluriennale esperienza nella progettazione di immobili. Non vediamo l'ora di sentirvi!

Swiss Center for Design and Health SCDH

Tel 058 414 40 00
E-mail info@scdh.ch
Web www.scdh.ch

L'SCDH opera all'incrocio tra design e salute.

In qualità di centro di competenza tecnologica, l'SCDH fornisce servizi, avvia collaborazioni di ricerca e organizza corsi di formazione continua. Al centro dell'attenzione c'è sempre la domanda su come il design possa contribuire a migliorare la salute, in tutti gli ambiti della vita. Che si tratti della progettazione di spazi e delle loro attrezzature o di processi lavorativi e terapeutici, i partner del mondo economico, scientifico e pubblico traggono vantaggio dalla sua vasta competenza.

2026