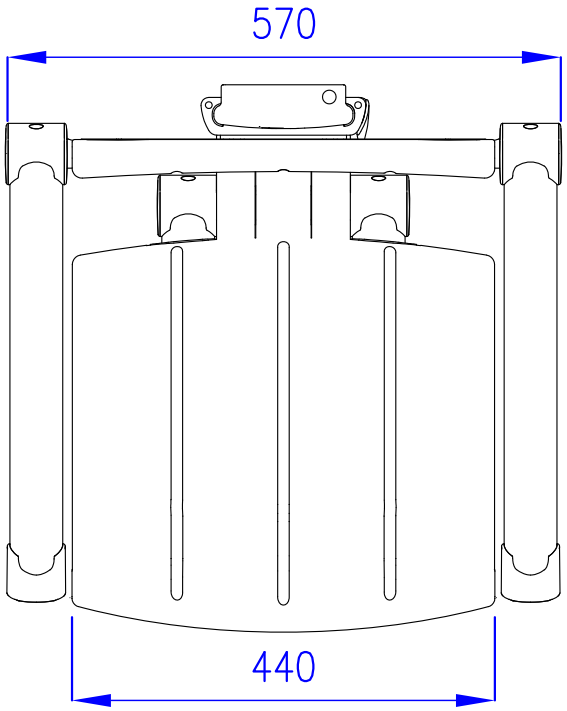

NOSAG AG

Informationen

Nosag AG
Durisolstrasse 12
CH-5612 Villmergen

Projektname / Anschrift:

Werkstoff / Material:

Zeichnung nicht Massstabsgerecht

Artikelnummer:

RD3.6130.100

Datum: 27.06.14

Bearbeiter: K-Design C.G.

Artikelbeschreibung:

Duschklappsitz für Wandmontage

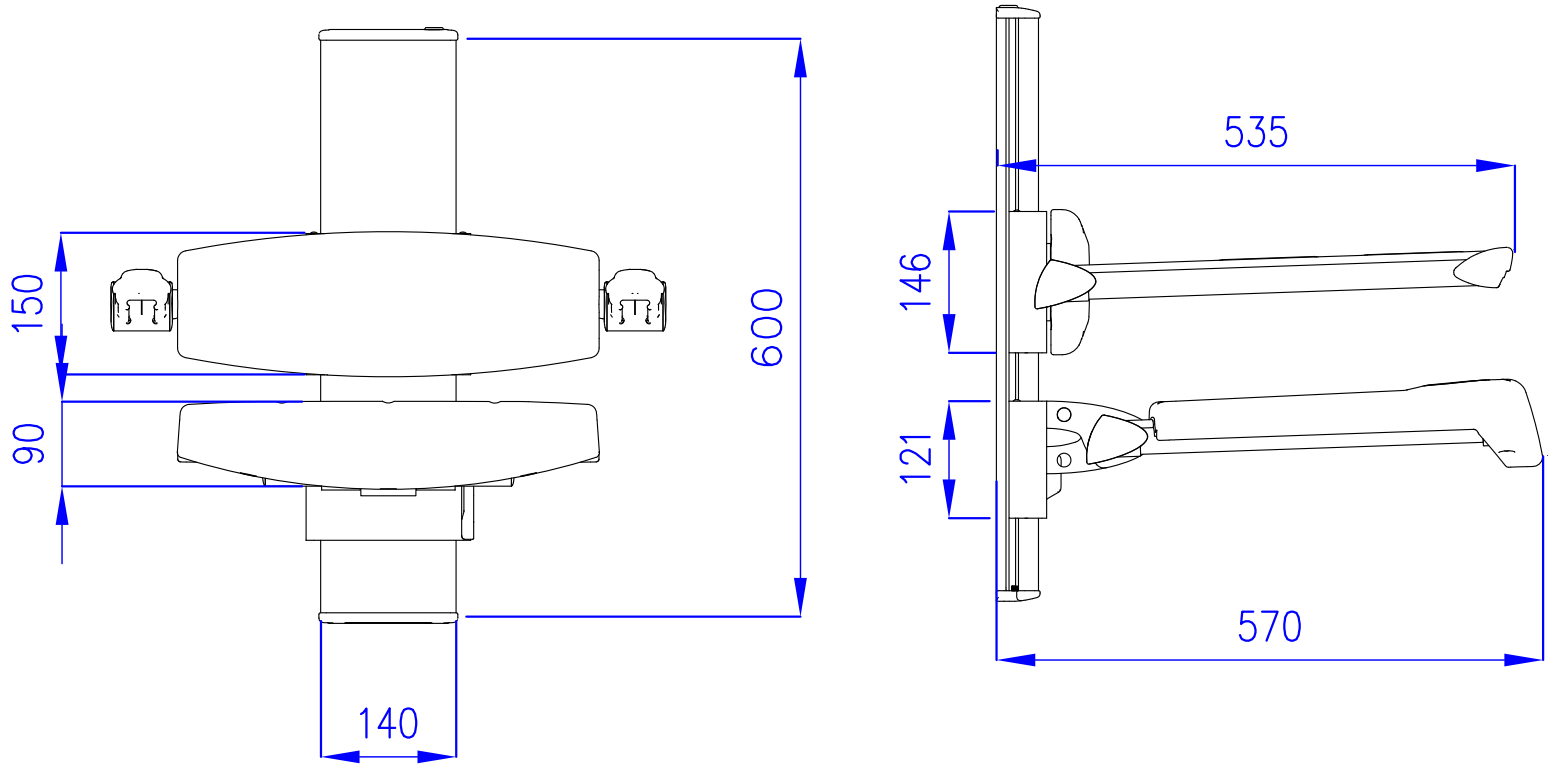

NOSAG AG

Informationen

Nosag AG
Durisolstrasse 12
CH-5612 Villmergen

Projektname / Anschrift:

Werkstoff / Material:

Zeichnung nicht Massstabsgerecht

Artikelnummer:

RD3.6130.100

Datum: 27.06.14

Bearbeiter: K-Design C.G.

Artikelbeschreibung:

Duschklappsitz für Wandmontage